NABE 900 KG / UNIT-LAGER 42

ETI- Nr. 811628 (Bitte bei Bestellung angeben)

AL-KO Ersatzteile

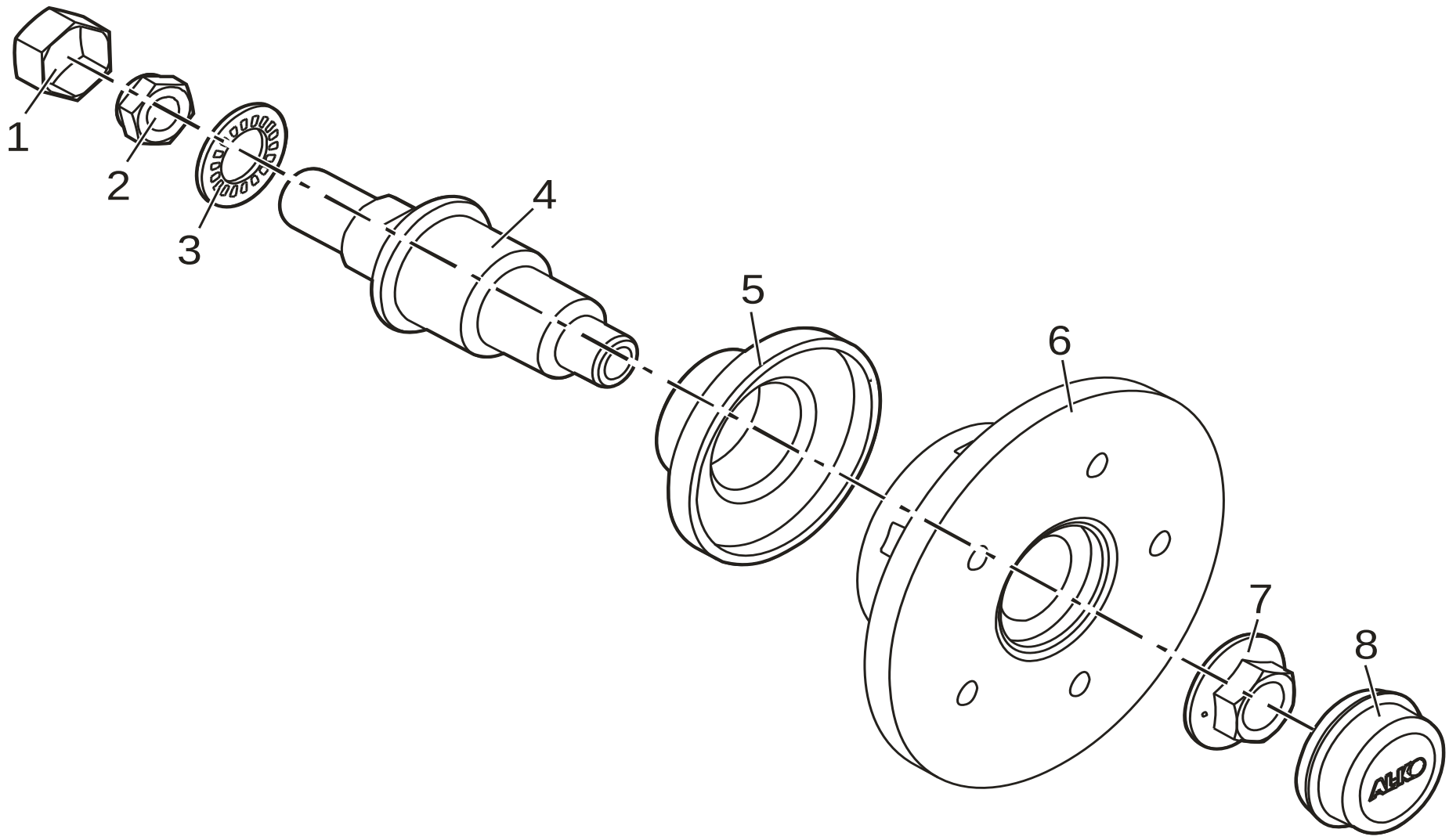

Pos.	Bezeichnung	Material-Nr.
1	SCHUTZKAPPE	582542
2	6KT SICHERUNGSMUTTER M30	703112
3	DISTANZSCHEIBE	1367166
4	ACHSSTUMMEL GEDREHT	1368306
5	PRALLSCHUTZ D56	1367161
6	NABE GEBOHRT 112x5	1367157
	NABE GEBOHRT 139,7x5	1368875
	ET-SET COMPACTLAGER: LAGER - SICHERUNGSRING - FLANSCHMUTTER (POS 7)	1224805
7	FLANSCHMUTTER M27x2	582506
8	VERSCHLUSSKAPPE D65	582505

Pos.	Bezeichnung	Material-Nr.

Erstellt	ETI-Nummer	geändert	Änderungs-Nr.	Änderungsgrund	Revisons-Nr.
02.08.11 BB	811628_de		FREIGABE		A