ZUGVERBINDUNG 75 VU M DEICHSELPROFIL 70X70 MONT

ETI- Nr. 811589 (Bitte bei Bestellung angeben)

AL-KO Ersatzteile

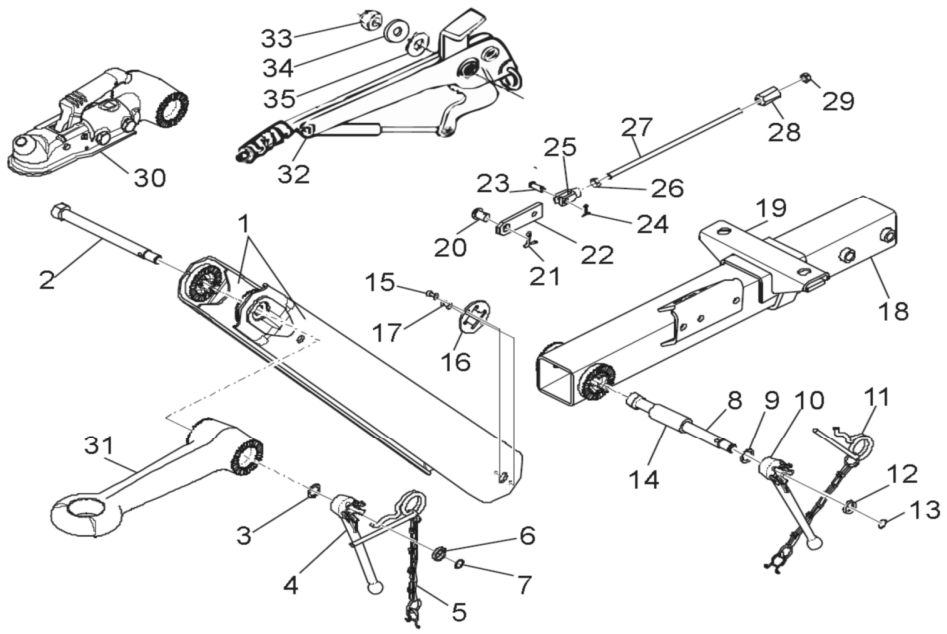

Pos.	Bezeichnung	Material-Nr.
1	ZWIST. LI 75VU GESCHW. FEUERVZ.	622700
1	ZWIST. RE 75VU GESCHW. FEUERVZ.	622701
1	ZWIST. LI 75VU GESCHW. GRUNDIERT	570157
1	ZWIST. RE 75VU GESCHW. GRUNDIERT	388261
2	LAGERSCHRAUBE M16X1,5X198 A3C	372772
3	SCHEIBE 17X24X1,5 988A3C	701696
4	FESTSELLKNEBEL M16x1,5 A3C	365416
5	FEDERSTECKER MIT KETTE	604103
6	BUCHSE	372770
7	SPRENGRING A14DIN7993-1,4310	702300
8	LAGERSCHRAUBE M16X1,5X200 A3C	373166
9	SCHEIBE 17X24X1,5 988A3C	701696
10	FESTSELLKNEBEL M16x1,5 A3C	365416
11	FEDERSTECKER MIT KETTE	604103
12	BUCHSE	372770
13	SPRENGRING A14DIN7993-1,4310	702300
14	HÜLSE 25,0x4,0x 60,5	606973
15	BLINDNIET A4,8X10,0 7337	702703
16	SICHERUNGSSCHEIBE SW 22	375101
17	BLINDNIET A4,8X10,0 7337	702703
18	DEICHSELPROFIL GESCHW. FEUERVZ.	BESTELLUNG SIEHE EINPRÄGUNG TYPENSCHILD
19	AUFLAGEBOCK VKT 70	247657
20	BOLZEN	2076810609

Pos.	Bezeichnung	Material-Nr.
21	SPLINT Ø 4x20 DIN 94	700192
22	LASCHE	583071
23	BOLZEN B 8 H11X22X19 A3C DIN 1434	702666
24	SPLINT Ø 2x25 DIN94	700554
25	GABELKOPF 8X32 A3C DIN 71752	700852
26	MUTTER 6KT M8 DIN 934- 8 A3C	700108
27	ZUGSTANGE M8	Bei Bestellung Länge angeben
28	KUGELMUTTER M8 A3C	365137
29	MUTTER 6KT M8 DIN 934- 8 A3C	700108
30	KUGELKUPPLUNG	249323
31	DIN-ZUGÖSE Ø40 GRUNDIERT	242172
32	HANDBREMSHEBEL KPL MIT STANDBREMSE	1212879
33	MUTTER 6KT M12 DIN 985-10 A3C	702750
34	SCHEIBE A13 DIN 9021-ST A3C	702798
35	FEDERSCHEIBE B 16 DIN 137 A3C	701968

Erstellt	ETI-Nummer	geändert	Änderungs-Nr.	Änderungsgrund	Revisons-Nr.
01.08.11 bb	811589_de		FREIGABE		A