ZUGVERBINDUNG VKT K4 OHNE STANDBREMSE

ETI- Nr. 811587 (Bitte bei Bestellung angeben)

AL-KO Ersatzteile

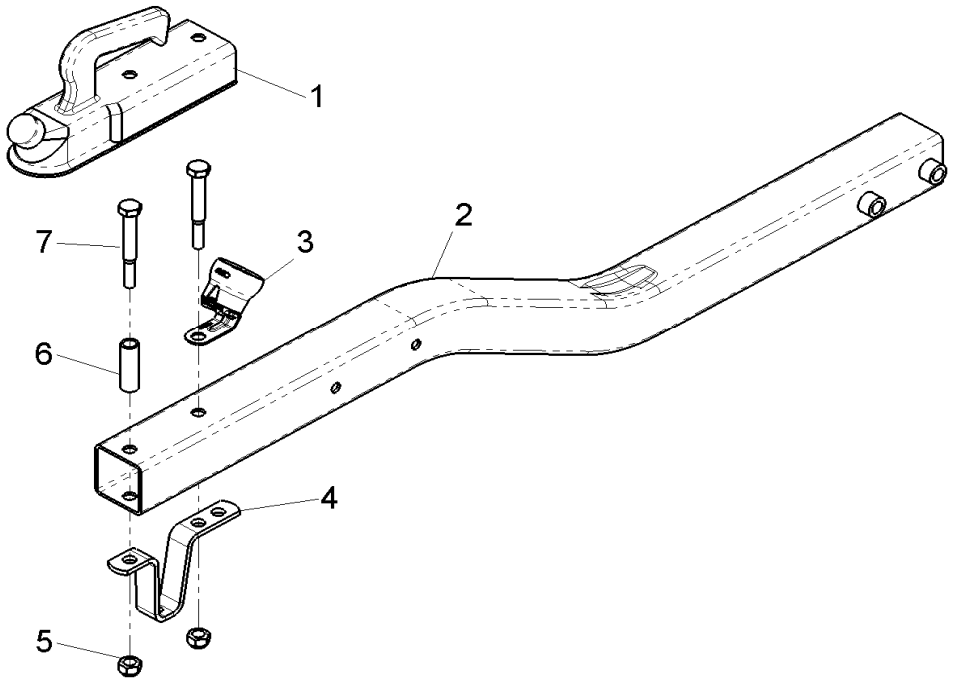

Pos.	Bezeichnung	Material-Nr.
1	KUGELKUPPLUNG AK7/E VKT 60	203255
2	DEISCHELPROFIL GESCHW.	BESTELLUNG SIEHE EINPRÄGUNG TYPENSCHILD
3	STECKERHALTER KPL.	1222023
4	ABSTÜTZBÜGEL ROHR UNGEB.	203037
5	MUTTER 6KT M12 DIN 985-10 A3C	702750
6	HÜLSE 17,2x2,3x53	551474
7	SCHRAUBE 6KT M12x90 DIN 931-8,8 A3C	702823

Pos.	Bezeichnung	Material-Nr.

Erstellt	ETI-Nummer	geändert	Änderungs-Nr.	Änderungsgrund	Revisons-Nr.
19.01.10	811587_de		FREIGABE		A