AL-KO SAFETY TYP 1 Ø50 SCHWEDEN

ETI- Nr. 811583 (Bitte bei Bestellung angeben)

AL-KO Ersatzteile

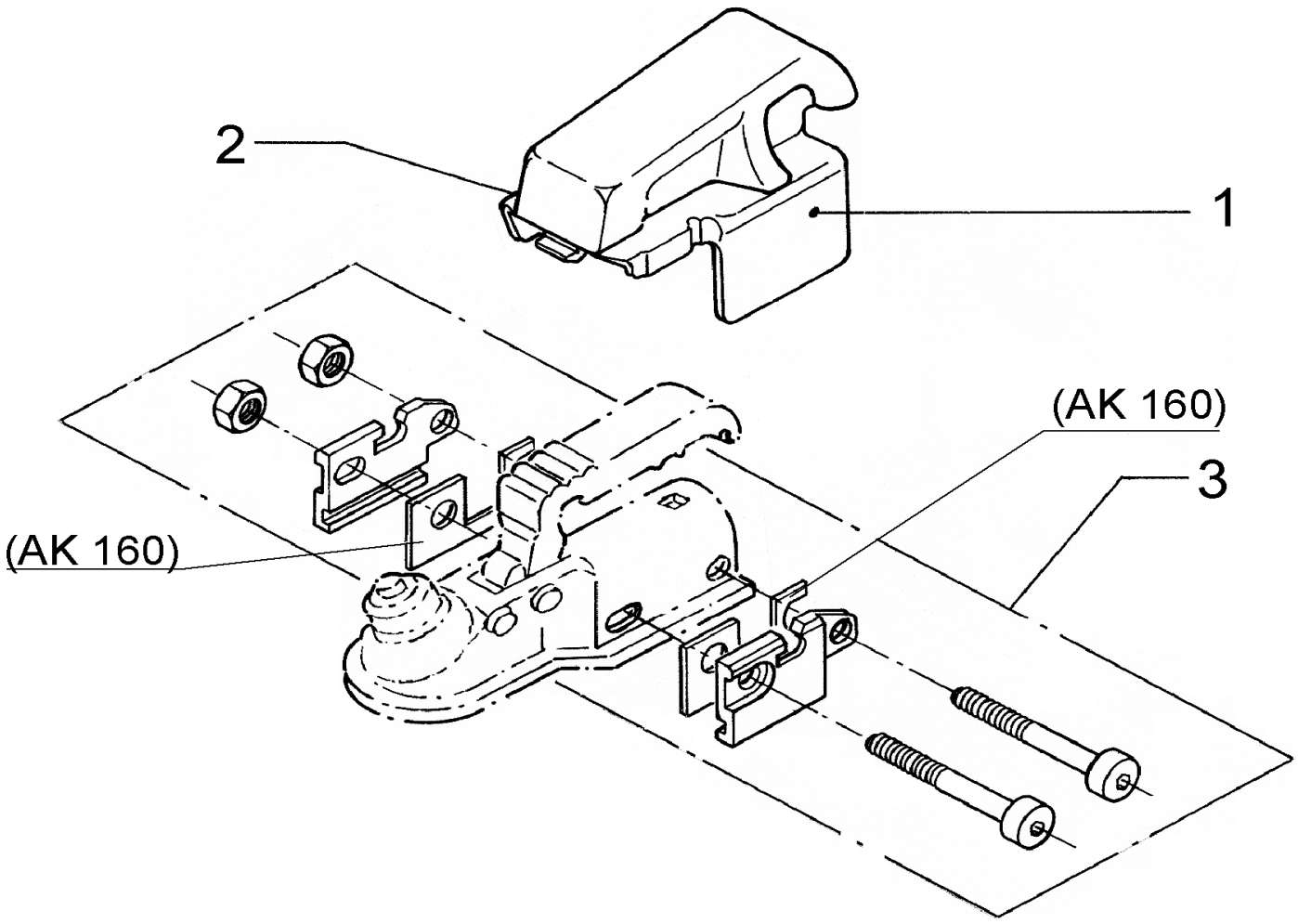

Pos.	Bezeichnung	Material-Nr.
1	HAUBE (AUSTAUSCH NICHT RENTABEL)	
2	SCHLOSS KPL.	1224876
3	MONTAGESET AK 300 Ø 50	622871
3	MONTAGESET AKS 1300 Ø50	622872
3	MONTAGESET AK 160 Ø 50	691372

Pos.	Bezeichnung	Material-Nr.

Erstellt	ETI-Nummer	geändert	Änderungs-Nr.	Änderungsgrund	Revisons-Nr.
28.09.09	811583_de		FREIGABE		A