AL-KO SAFETY TYP 1 Ø35 SCHWEDEN

ETI- Nr. 811582 (Bitte bei Bestellung angeben)

AL-KO Ersatzteile

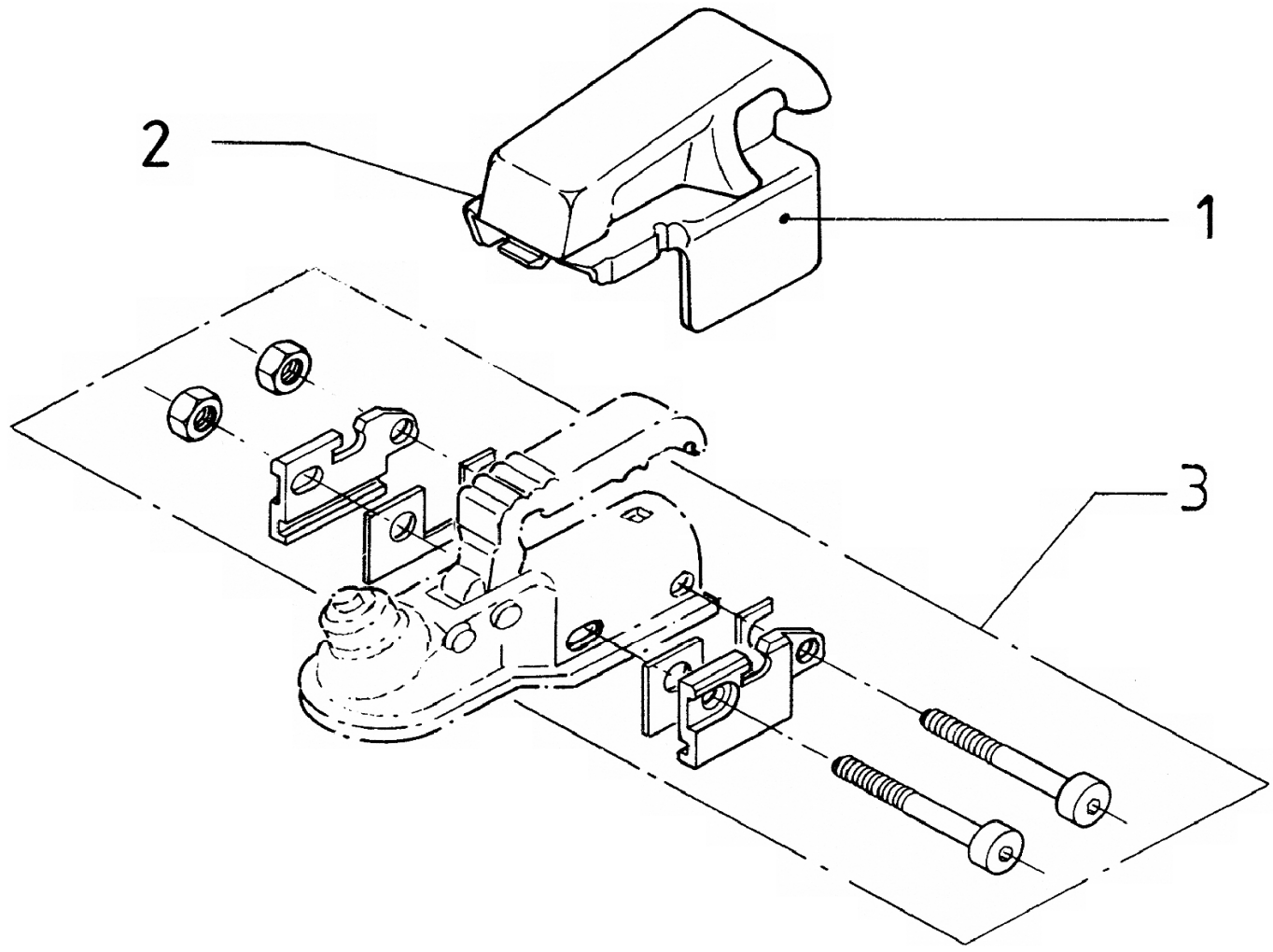

Pos.	Bezeichnung	Material-Nr.
1	HAUBE (AUSTAUSCH NICHT RENTABEL)	
2	SCHLOSS KPL.	1224876
3	MONTAGESET AK 160 Ø35	394096

Pos.	Bezeichnung	Material-Nr.

Erstellt	ETI-Nummer	geändert	Änderungs-Nr.	Änderungsgrund	Revisons-Nr.
28.09.09	811582_de		FREIGABE		A