RADBREMSE 2051/EURO1 WASSERDICHT

ETI- Nr. 811567 (Bitte bei Bestellung angeben)

Ersatzteile

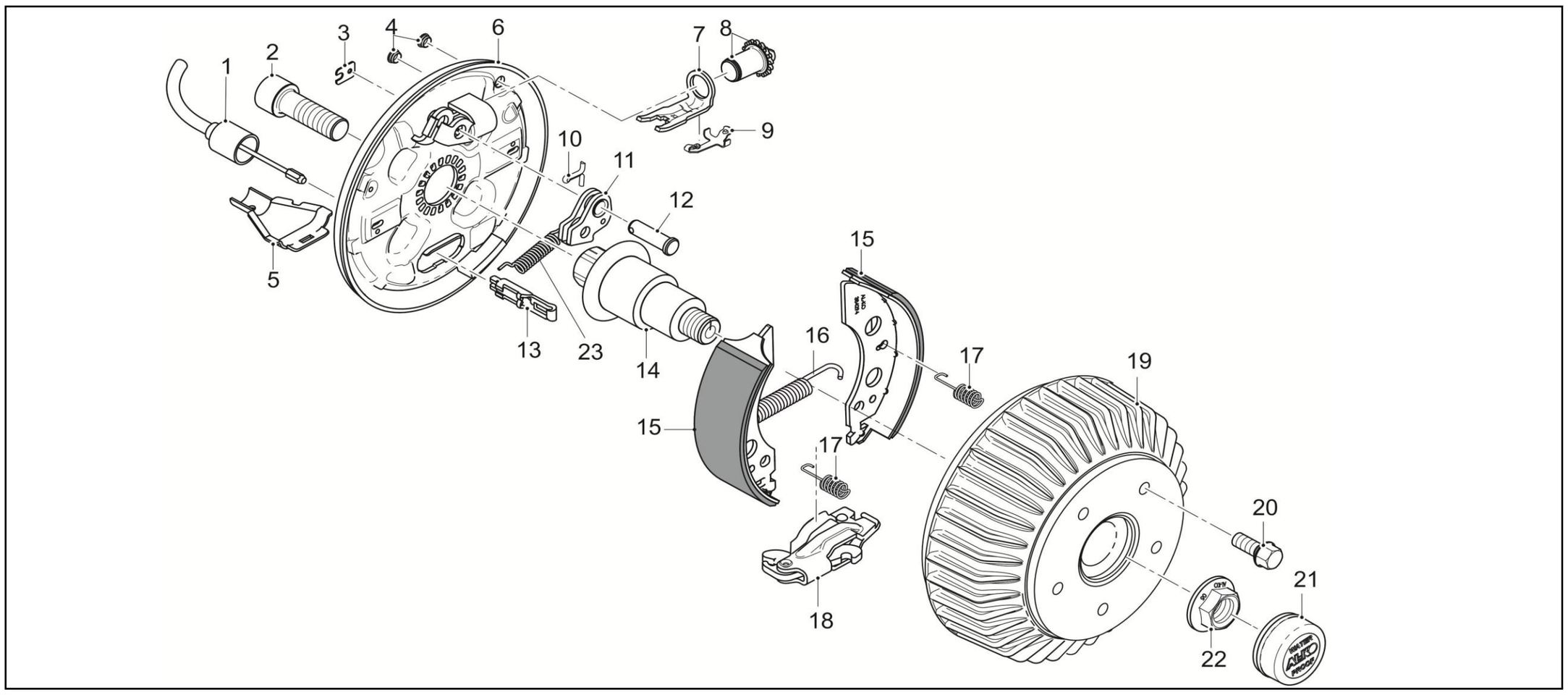

Pos.	Bezeichnung	Material-Nr.
1	EINHÄNGBARER BOWDENZUG 350 / 546 LANG	247281
	530 / 726 LANG	247282
	770 / 966 LANG	247283
	890 / 1086 LANG	247284
	1020 / 1216 LANG	247285
	1130 / 1326 LANG	247286
	1320 / 1516 LANG	247287
	1430 / 1626 LANG	247288
	1620 / 1816 LANG	247289
	1790 / 1986 LANG	247290
2	ZYLINDERSCHRAUBE MIT INNENSECHSKANT ** **	704096
3	ABDECKBLECH	2382610002
4	STOPFEN	373245
5	SCHALE	371387
6	BREMSSCHILD LINKS 2051 A	571376
	RECHTS 2051 A	571377
7	DRUCKBÜGEL	368361
8	NACHSTELLSCHRAUBE UND NACHSTELLMUTTER	21873708
9	BLATTFEDER	368405
10	SPLINT DIN 94 4X20-VZ	700192
11	RÜCKMATIKHEBEL LINKS	571386
	RECHTS	571387
12	LAGERBOLZEN	368651
13	EINHÄNGEÖSE ++	604262

Pos.	Bezeichnung	Material-Nr.
14	ACHSSTUMMEL 2051 BIS 1300 KG	1311587
	BIS 1500 KG	643044
15	BREMSBACKENSET FÜR EINE ACHSE INCL (ABDECKBLECH,ZUGFEDER,DRUCKFEDER)	1213889
16	ZUGFEDER	2082000007
17	DRUCKFEDER	2088800003
18	SPREIZGELENKSCHLOSS 2051 +	571510
19	BREMSTROMMEL KOMPLETT MIT LAGER Ø112X5 M12X1.5 WASSERDICHT	1312671
	Ø140X5 M14X1.5 WASSERDICHT	1372517
	ET-SET: JE 1X LAGER-SICHERUNGSRING-FLANSCHMUTTER	1224804
20	RADSCHRAUBE KEGEL M12X1.5	2081670018
	KUGEL M12x1,5	2081670020
	KUGEL M12x1,5 (R13)	372138
21	VERSCHLUSSKAPPE Ø57	581197
22	FLANSCHMUTTER M24X1.5 ** **	581200
23	ZUGFEDER	2187370003

+ DER DREHPUNKT DES SPREIZHEBELS MUSS AUF DER SELBEN SEITE WIE DER LAGERBOLZEN DER RÜCKMATIK MONTIERT WERDEN.
++ DIE OFFENE SEITE DER EINHÄNGÖSE (FÜR DEN BOWDENZUG) MUSS ZUM DREHPUNKT DES SPREIZHEBELS ZEIGEN.

** ** SELBSTSICHERNDE MUTTER UND SCHRAUBEN MIT EINER CHEMISCHEN SELBSTSICHERUNG DÜRFEN AUS SICHERHEITSGRÜNDEN NUR EINMAL VERWENDET WERDEN. NACH DEM LÖSEN IMMER DURCH EIN NEUTEIL ERSETZEN.

DER EINZELVERKAUF VON BREMSBACKEN IST NACH EU-RICHTLINIE 2002/78/EG VOM 01.OKTOBER 2002 NICHT MEHR ZULÄSSIG!
ACHTUNG: IM SET SIND 4 BREMSBACKEN UND DIE DAZUGEHÖRIGEN ZUGFEDERN, DRUCKFEDERN UND ABDECKBLECHE ENTHALTEN!

Erstellt	ETI-Nummer	geändert	Änderungs-Nr.	Änderungsgrund	Revisons-Nr.
17.12.08	811567_de		FREIGABE		A