PARABELFEDER GFA EA

ETI- Nr. 811562 (Bitte bei Bestellung angeben)

AL-KO Ersatzteile

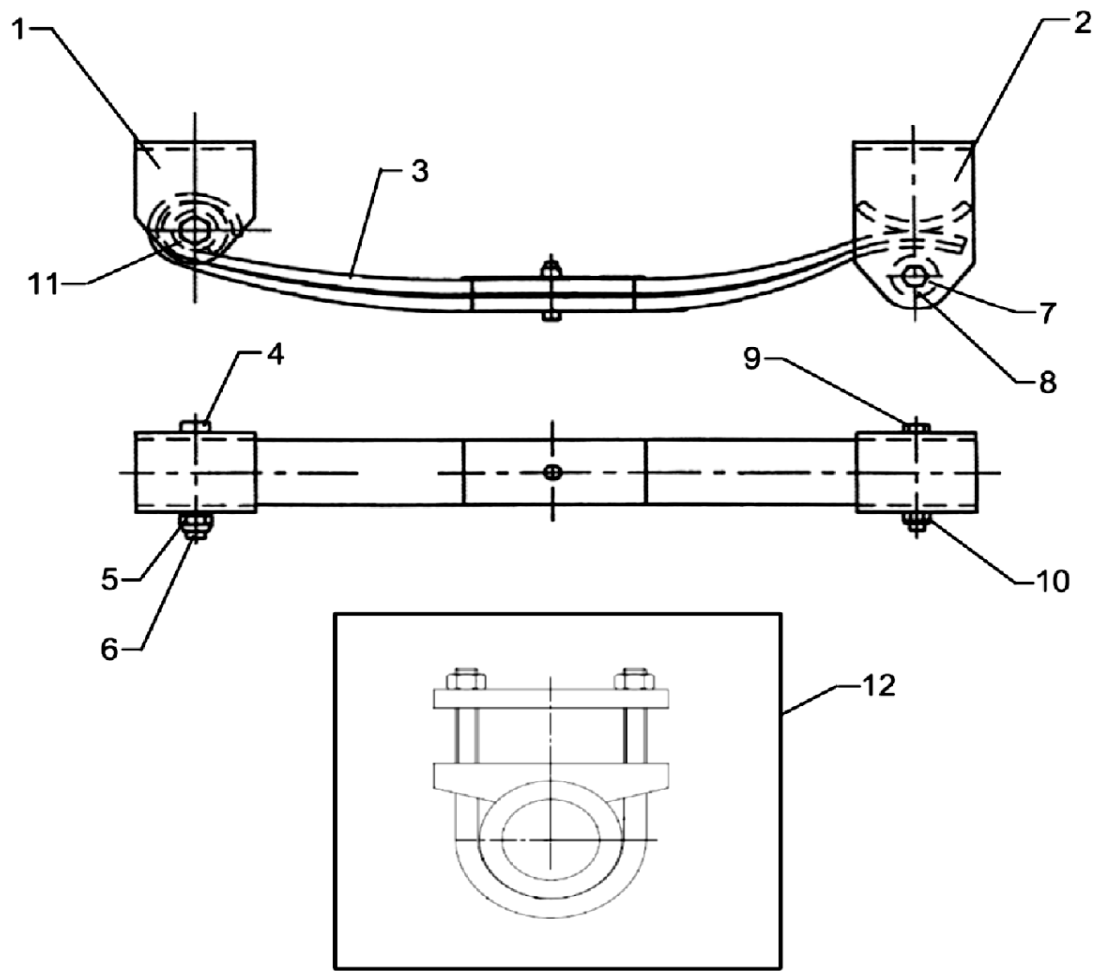

Pos.	Bezeichnung	Material-Nr.
1	Vordeerr Federbock	1599252
2	Hinterer Federbock	1599253
3	Parabelfeder (900/42)	1599271
3	Parabelfeder (750/38)	1599268
3	Parabelfeder (750/42)	1599269
3	Parabelfeder (900/50)	1599272
3	Parabelfeder (750/46)	1599270
4	Federbolzen 20 x 130	1599255
5	Druckscheibe 20	1599256
6	Sicherheitsmutter M20	1599257
7	Gummirolle	1599258
8	Distanzrohr	1599259
9	Schraube für Gummirolle 14 x 120	1599260
10	Mutter M14	1599261
11	Silentbuchse für Feder	1599266
12	Einbindung	1299116

Pos.	Bezeichnung	Material-Nr.

Erstellt	ETI-Nummer	geändert	Änderungs-Nr.	Änderungsgrund	Revisons-Nr.
28.10.08	811562_de	03.06.2009	FREIGABE		A