AE V 251G TOTPUNKT ST KUG

ETI- Nr. 811538 (Bitte bei Bestellung angeben)

AL-KO Ersatzteile

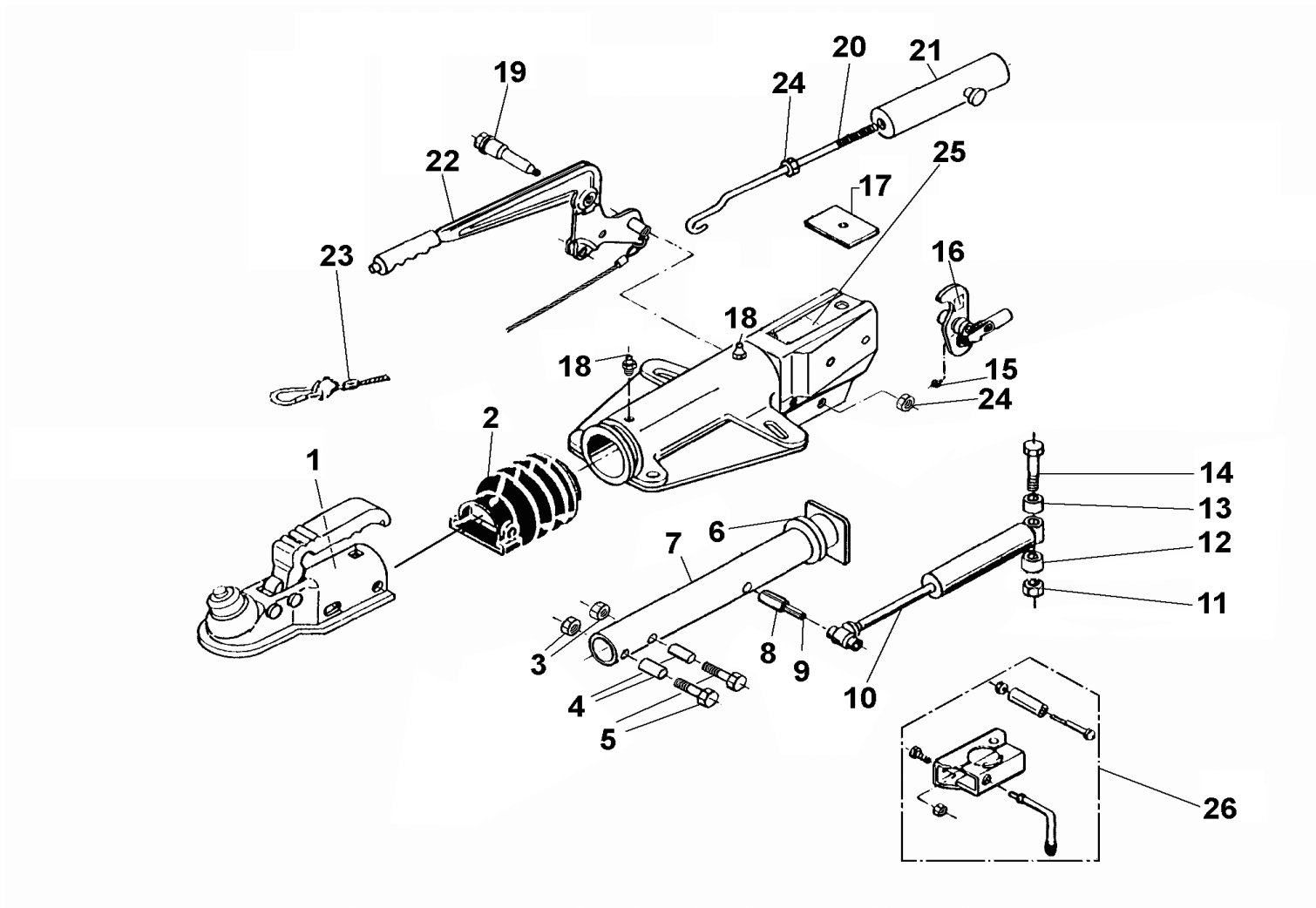

Pos.	Bezeichnung	Material-Nr.
1	Kugelkupplung AK 350	*
2	Faltenbalg	366356
3	Skt.-Mutter M12 DIN 980	704065
4	Distanzbuchse	1303762
5	Skt.-Schraube M12x75 DIN 931	703334
6	Dämpfungsgummi	371372
7	Zugrohr	625645
8	Spannhülse 12x48	704408
9	Spannhülse 7x48	704407
10	Stoßdämpfer	372641
11	Skt.-Mutter M12 DIN 980	704065
12	Distanzbuchse	647903
13	Distanzbuchse	647900
14	Skt.-Schraube M12x90 DIN 931	702823
15	Schmiernippel AS 6x1 KEG 71412	700203
16	Umlenkhebel kpl. iH = 90 : 27	626796
	Umlenkhebel kpl. iH = 90 : 33,5	626829
17	Anschlagplatte	581699
18	Schmiernippel AS 8x1 Keg. 71412	375900
19	Lagerschraube	607018
20	Hakenstange	607013
21	Federzylinder kpl.	645388
22	Handbremshebel kpl. mit Abreißseil	645420
23	Abreißseil	368605
24	Skt.-Mutter M12 DIN 985	702750

Pos.	Bezeichnung	Material-Nr.
25	Gehäuse kpl. mit eingepreßten Buchsen	**
26	Klemmschelle für Rohr 48	293020 ***

* BESTELLUNG NACH TPY OHNE BEFESTIGUNGSMATERIAL

** BEI BESTELLUNG SIEHE EINPRÄGUNG ZN.-NR. AE
EINSCHL. GASFEDER, ABREIßSEIL UND ABREIßRING

*** NACHRÜSTSATZ KANN WAHLWEISE ANGEBAUT WERDEN

Erstellt	ETI-Nummer	geändert	Änderungs-Nr.	Änderungsgrund	Revisons-Nr.
29.04.09	811538_de	15.12.2010	16382	siehe Änderungsmitteilung	B