BAUSATZ INNOVAN ABSENKSCHUTZ

ETI- Nr. 811522b (Bitte bei Bestellung angeben)

AL-KO Ersatzteile

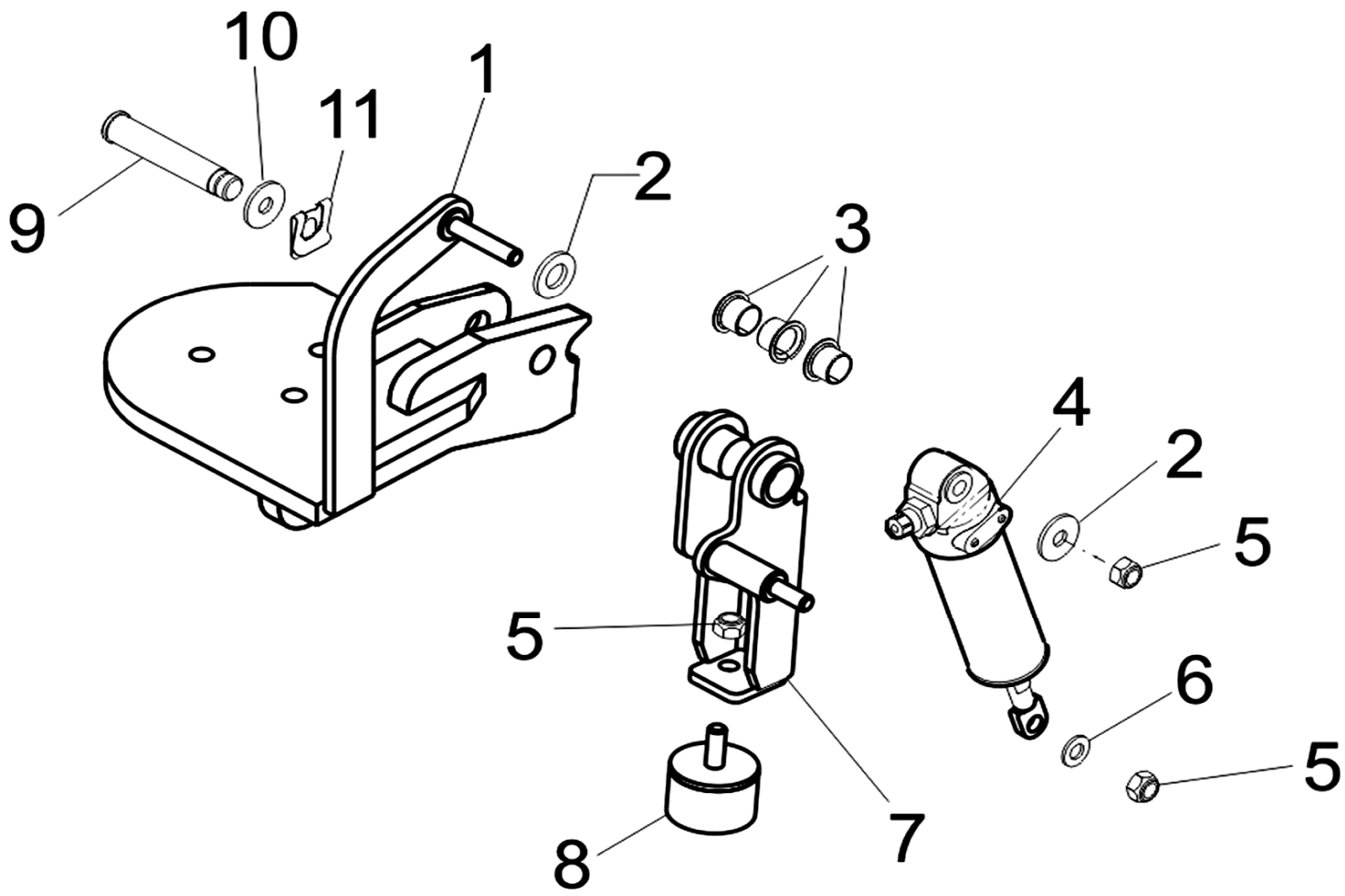

Pos.	Bezeichnung	Material-Nr.
1	GRUNDPLATTE LI	1362145
1	GRUNDPLATTE RE	1362146
2	SCHEIBE 8,4 DIN 9021	700150
3	GLEITLAGERBUCHSE	1362253
4	PNEUMATIKZYLINDER	1361906
5	MUTTER SKT M8 DIN 985	700121
6	SCHEIBE A8,4 DIN 125	700138
7	BÜGEL LI	1362021
7	BÜGEL RE	1362022
8	DÄMPFUNGSGUMMI	365917
9	BOLZEN	1362015
10	SCHEIBE A13 DIN 125	700140
11	SICHERUNG SL 12 SXN	701260

Pos.	Bezeichnung	Material-Nr.

Erstellt	ETI-Nummer	geändert	Änderungs-Nr.	Änderungsgrund	Revisons-Nr.
18.07.07	811522b_de	18.05.2009	FREIGABE		A