AUFLAUFEINRICHTUNG 161S VKT 70 AK160 TOTP

ETI- Nr. 811521 (Bitte bei Bestellung angeben)

AL-KO Ersatzteile

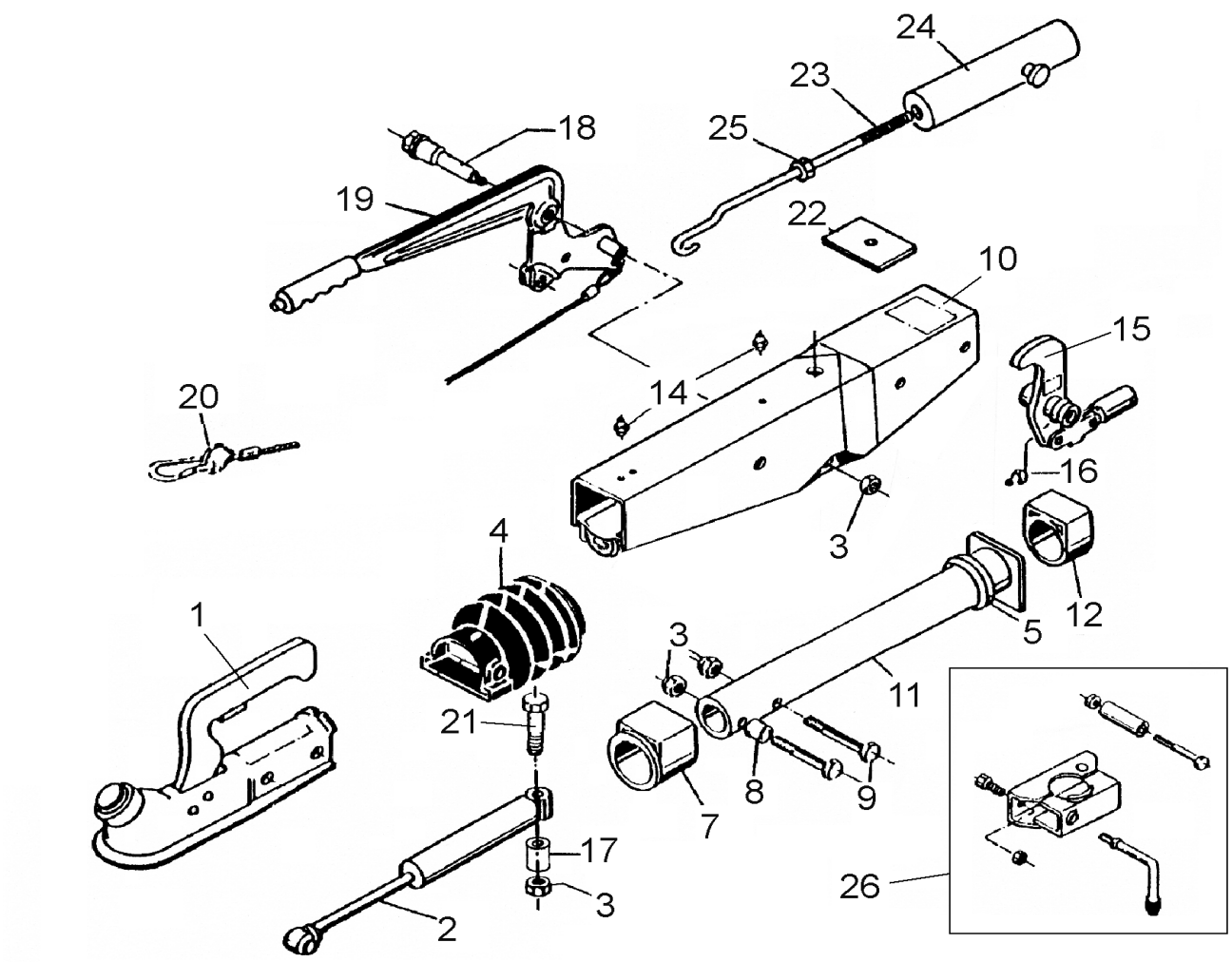

Pos.	Bezeichnung	Material-Nr.
1	KUGELKUPPLUNG (Bestellung nach eingeprägtem Typ, ohne Befestigungsmaterial)	*
2	STOßDÄMPFER	583529
3	MUTTER 6KT M12 DIN 980-10	704065
4	FALTENBALG	366356
5	PROFILRING	371372
7	BUNDBUCHSE (nicht ausgerieben)	353943
8	DISTANZBUCHSE	357242
9	SCHRAUBE 6KT M12X70 DIN931	700061
10	GEHÄUSE KPL MIT BUCHSEN FÜR AE	*
11	ZUGROHR GESCHW.	571873
12	GLEITBUCHSE (nicht ausgerieben)	353942
14	SCHMIERNIPPEL AS 8X1 KEG	375900
15	UMLENKHEBEL UNI MIT GELENKKOPF UND NI	626632
16	SCHMIERNIPPEL AS 6X1 KEG	700203
17	DISTANZBUCHSE	625660
18	LAGERSCHRAUBE	647114
19	HANDBREMSHEBEL KPL. incl. Pos. 20	645420
20	ABREIßSEIL MIT HAKEN	368605
21	SCHRAUBE 6KT M12X120 DIN 931	701670
22	ANSCHLAGPLATTE	581699
23	HAKENSTANGE	607013
24	FEDERZYLINDER KPL	645388
25	MUTTER 6KT M12 DIN 985	702750
26	KLEMMSCHELLE ROHR Ø 48 **	293020

Pos.	Bezeichnung	Material-Nr.

*** Bestellnummer siehe eingeprägte Zeichnungsnummer auf der AE**

**** Nachrüstsatz kann nachträglich angebaut werden**

AE = Auflaufeinrichtung

Erstellt	ETI-Nummer	geändert	Änderungs-Nr.	Änderungsgrund	Revisons-Nr.
12.01.10	811521_de		FREIGABE		A