ZWISCHENSTÜCK KPL 751VB (1000 mm)

ETI- Nr. 811485 (Bitte bei Bestellung angeben)

AL-KO Ersatzteile

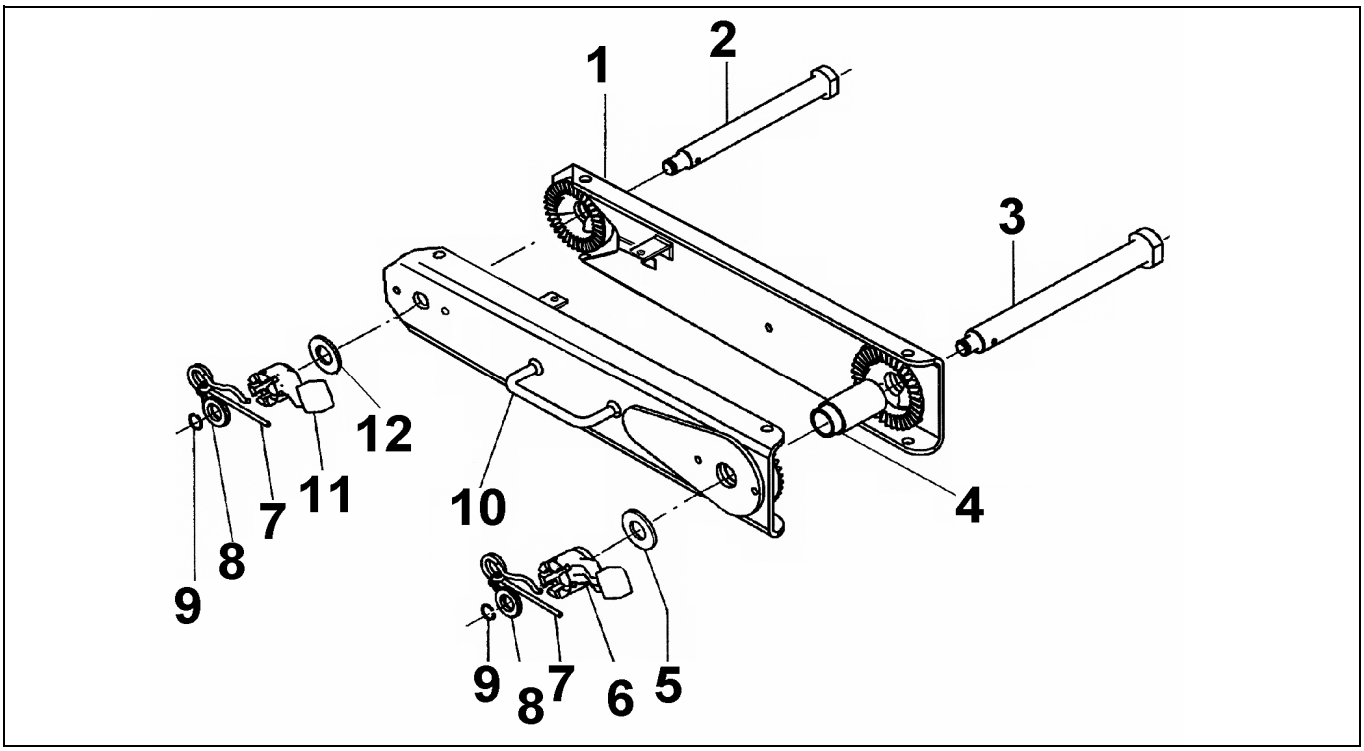

Pos.	Bezeichnung	Material-Nr.
1	ZWIST. RE GESCHW VERZINKT 1000 LANG	1360065
2	LAGERSCHRAUBE M30X1,5x 336 lg	1360073
3	LAGERSCHRAUBE M36X1,5	605139
4	DISTANZROHR	605145
5	SCHEIBE 37X47X2,5 DIN988	703298
6	FESTSTELLKNEBEL M36X1,5	605147
7	FEDERSTECKER MIT KETTE	604104
8	BUCHSE	584708
9	SPRENGRING A22 DIN7993	702366
10	ZWIST. LI GESCHW UND VERZINKT	1360064
11	FESTSTELLKNEBEL M30X1,5	605146
12	SCHEIBE 32X45X2,5 DIN988	702079

Pos.	Bezeichnung	Material-Nr.

Erstellt	ETI-Nummer	geändert	Änderungs-Nr.	Änderungsgrund	Revisons-Nr.
21.06.05	811485_de	14.07.2009	FREIGABE		A