RADBREMSE EURO 2361 SONDER OPEL

ETI- Nr. 811478 (Bitte bei Bestellung angeben)

AL-KO Ersatzteile

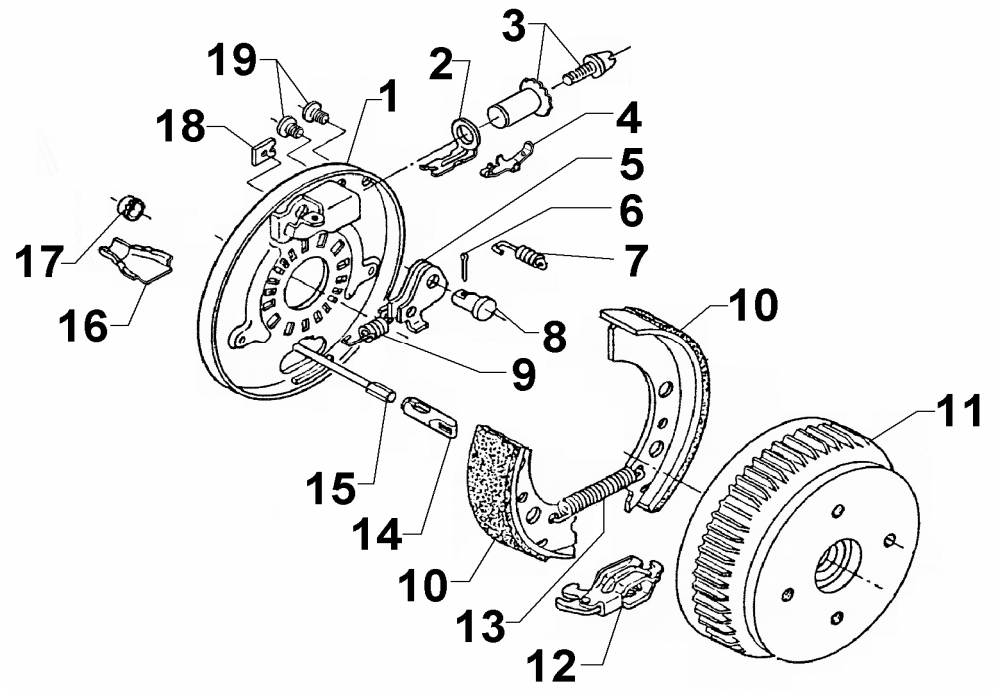

Pos.	Bezeichnung	Material-Nr.
1	BREMSSCHILD LI GESCHW	691761
1	BREMSSCHILD RE GESCHW	691762
2	DRUCKBUEGEL	368361
3	NACHSTELLMUTTER KPL	21873708
4	BLATTFEDER	368405
5	RUECKMATIKHEBEL LI	571386
5	RUECKMATIKHEBEL RE	571387
6	SPLINT 4X20 DIN94	700192
7	DRUCKFEDER	2088800003
8	LAGERBOLZEN	368651
9	ZUGFEDER LI	2187370003
9	ZUGFEDER RE	2187370003
10	BREMSBACKENSET	1213890
11	SONDERBREMSTROMMEL 120X5	1337994
12	SPREIZSCHLOSS	571510
13	ZUGFEDER	2082000007
14	EINHAENGOESE	604262
15	BOWDENZUG 350/ 546	247281
15	BOWDENZUG 530/ 726	247282
15	BOWDENZUG 770/ 966	247283
15	BOWDENZUG 890/1086	247284
15	BOWDENZUG 1020/1216	247285
15	BOWDENZUG 1130/1326	247286
15	BOWDENZUG 1320/1516	247287
15	BOWDENZUG 1430/1626	247288

Pos.	Bezeichnung	Material-Nr.
15	BOWDENZUG 1620/1816	247289
15	BOWDENZUG 1790/1986	247290
16	SCHALE	371387
17	KAPPE	371389
18	ABDECKBLECH	2382610002
19	STOPFEN	373245

Der Einzelverkauf von Bremsbacken ist nach EU-Richtlinie 2002/78/EG vom 01.Okt 2002 nicht mehr zulässig!

<u>ACHTUNG:</u> POS 7, 13, 18 einzeln bestellbar oder im Bremsbacken-Set 1213890 enthalten!

Erstellt	ETI-Nummer	geändert	Änderungs-Nr.	Änderungsgrund	Revisons-Nr.
03.01.05	811478_de	14.07.2009	FREIGABE		A