ACHSE B 700/1636G FA. KÄSER

ETI- Nr. 811476 (Bitte bei Bestellung angeben)

AL-KO Ersatzteile

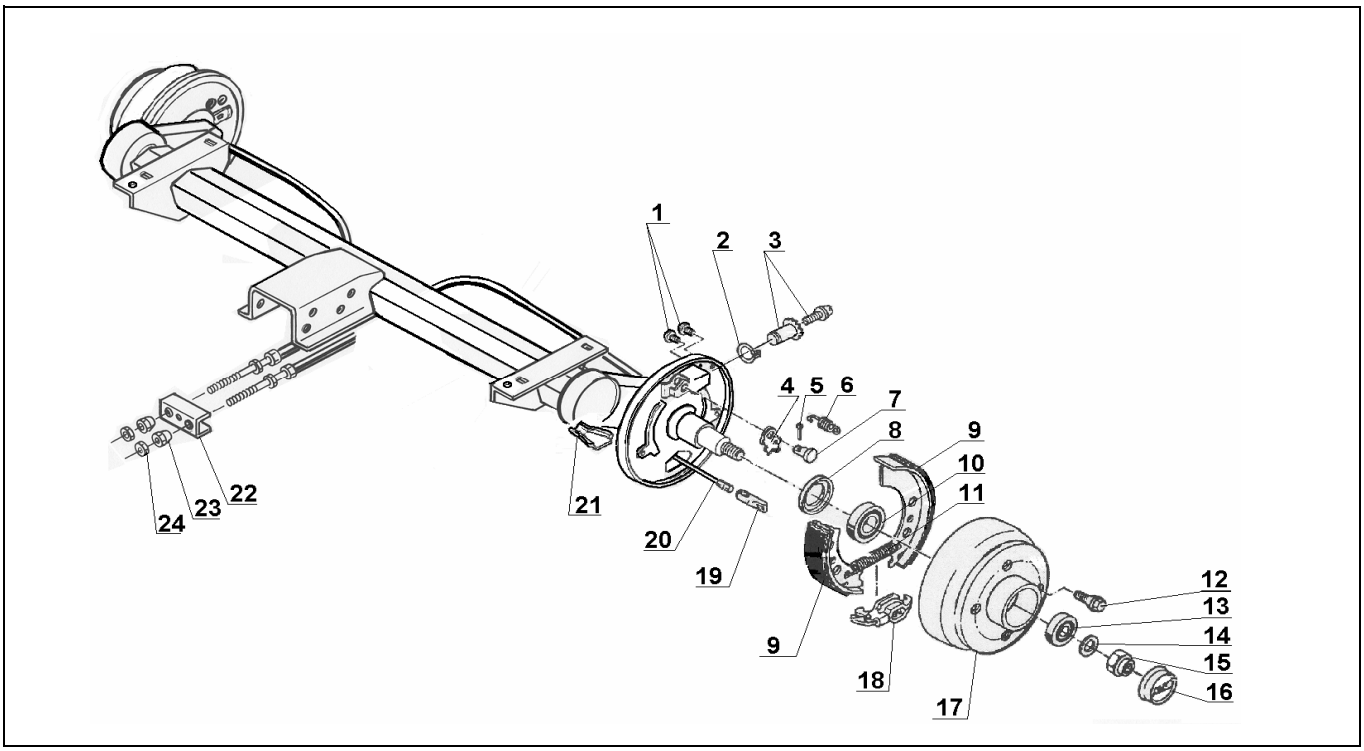

Pos.	Bezeichnung	Material-Nr.
1	STOPFEN	373245
2	RINGFEDER	606692
3	NACHSTELLMUTTER KPL	21873708
4	ARRETIERHEBEL	386905
5	SPLINT 4X20 DIN94	700192
6	DRUCKFEDER	2088800003
7	LAGERBOLZEN	368651
8	DICHTRING 40X52X7	701511
9	BREMSBACKENSET	1213888
10	KEGELROLLENLAGER LM 11749/710	701512
11	ZUGFEDER	2182150003
12	RADSCHRAUBE KEG M12X1,5	2081670018
13	KEGELROLLENLAGER LM 45449/410	701513
14	SCHEIBE A17 DIN125	700625
15	SICHERUNGSMUTTER M16X1,5	1312008
16	VERSCHLUSSKAPPE	2381250003
17	BREMMSTROMMEL KPL 100X4	610655
18	SPREIZSCHLOSS	570666
19	EINHAENGOESE	604262
20	BOWDENZUG 530/726	247282
21	SCHALE	371387
22	AUSGLEICHSPROFIL	2385760002
23	KUGELMUTTER M8	2088890005
24	MUTTER 6KT M8 DIN934	700108

Pos.	Bezeichnung	Material-Nr.

<u>ACHTUNG:</u> Sicherungsmutter Pos. 15 nur einmal verwenden!

Der Einzelverkauf von Bremsbacken ist nach EU-Richtlinie 2002/78/EG vom 01.Okt 2002 nicht mehr zulässig!

<u>ACHTUNG:</u> Pos. 6 und 11 einzeln bestellbar oder im Bremsbacken-Set 1213888 enthalten!

Erstellt	ETI-Nummer	geändert	Änderungs-Nr.	Änderungsgrund	Revisons-Nr.
29.11.04	811476_de	14.07.2009	FREIGABE		A