AUFLAUFEINRICHTUNG 161S-VKT 70 DREHBAR

ETI- Nr. 811464 (Bitte bei Bestellung angeben)

AL-KO Ersatzteile

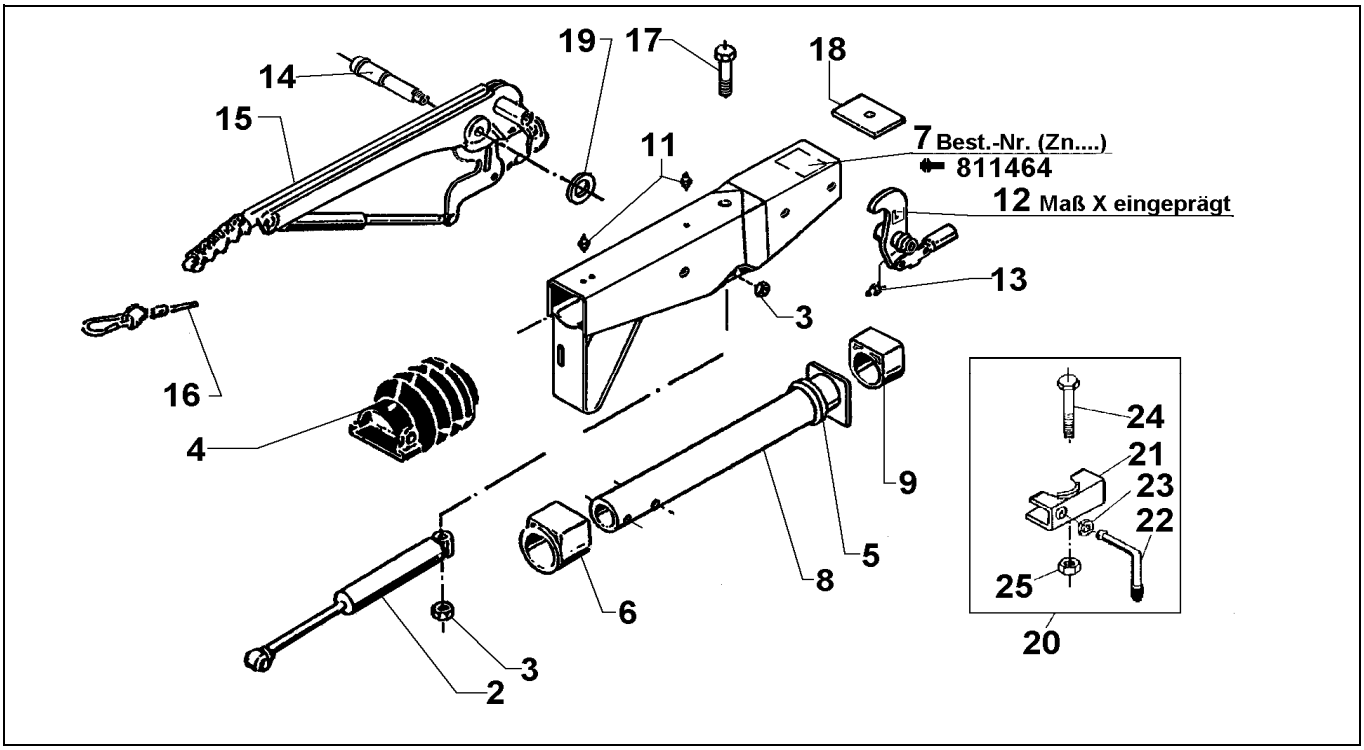

Pos.	Bezeichnung	Material-Nr.
2	STOßDÄMPFER	583528
3	MUTTER 6KT M12 DIN980	704065
4	FALTENBALG	366356
5	DÄMPFUNGSGUMMI	371372
6	BUNDBUCHSE (nicht ausgerieben)	353943
7	GEHÄUSE KPL mit eingepressten Buchsen	*
8	ZUGROHR DREHBAR	380413
9	GLEITBUCHSE (nicht ausgerieben)	353942
11	SCHMIERNIPPEL AS 8X1 KEG	375900
12	UMLENKHEBEL 105 : 31,5 MIT GELENKKOPF UND SCHMIERNIPPEL (POS.16)	648132
13	SCHMIERNIPPEL AS 6X1 KEG	700203
14	LAGERSCHRAUBE	581145
15	HANDBREMSHEBEL KPL incl. Pos. 16	220094
16	ABREIßSEIL MIT HAKEN	368605
17	SCHRAUBE 6KT M12X120 DIN931	701670
18	ANSCHLAGPLATTE	581699
19	SCHEIBE 19,4X34X3	370693
20	ANBAU KLEMMSCHELLE GESCHW	
21	KLEMMTEIL	20531802
22	FESTSTELLKNEBEL KPL	20531703
23	SCHEIBE A13 DIN125	700140
24	SCHRAUBE 6KT M8X65 DIN931	701127
25	MUTTER 6KT M8 DIN6925	700643

Pos.	Bezeichnung	Material-Nr.

*** Bestellung siehe Einprägung Zn.-Nr. AE**

AE = Auflaufeinrichtung

Erstellt	ETI-Nummer	geändert	Änderungs-Nr.	Änderungsgrund	Revisons-Nr.
07.03.05	811464_de	30.07.2009	FREIGABE		A