AUFLAUFEINRICHTUNG 251 S / VKT 100

ETI- Nr. 811463 (Bitte bei Bestellung angeben)

AL-KO Ersatzteile

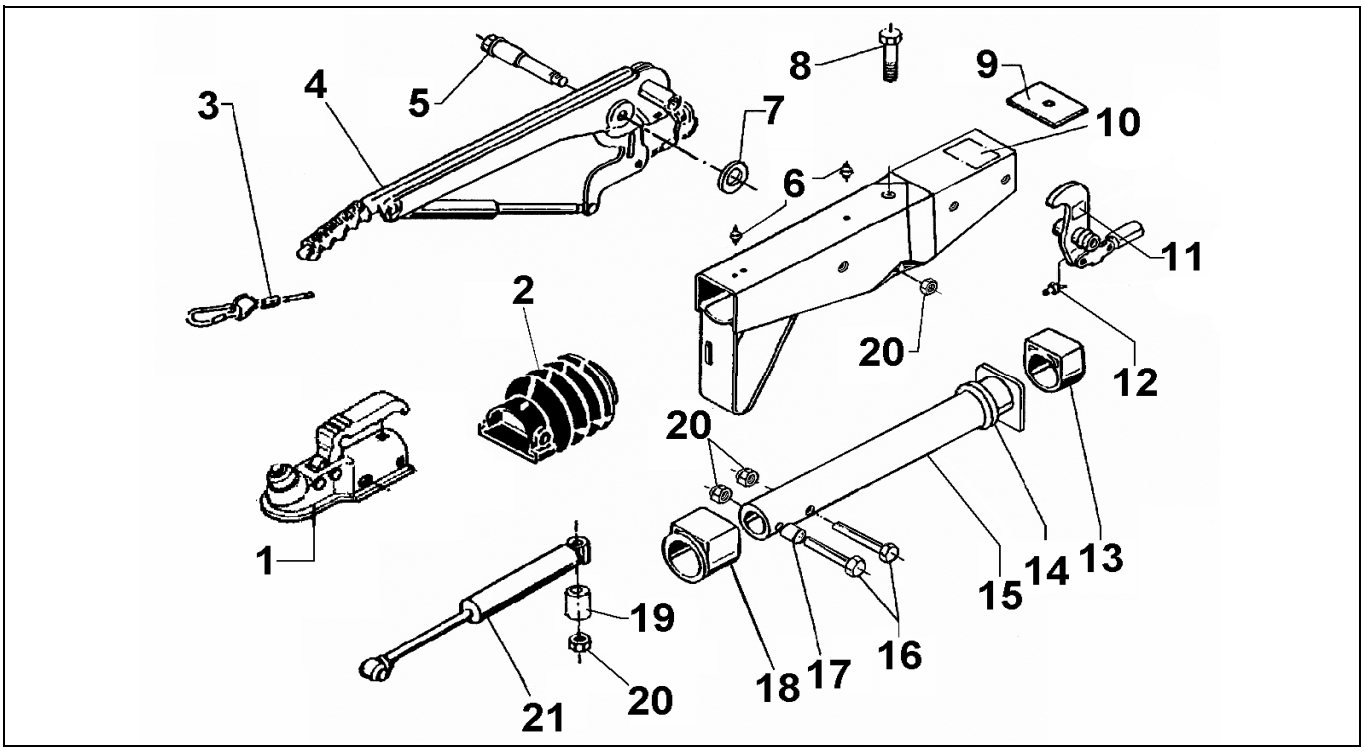

Pos.	Bezeichnung	Material-Nr.
1	KUGELKUPPLUNG (Bestellung nach Typ, ohne Befestigungsmaterial)	
2	FALTENBALG	366356
3	ABREIßSEIL	368605
4	HANDBREMSHEBEL KPL incl. Pos. 3	220096
5	LAGERSCHRAUBE	581145
6	SCHMIERNIPPEL AS 8X1 KEG	375900
7	SCHEIBE	370693
8	SCHRAUBE 6KT M12X120 DIN931	701670
9	ANSCHLAGPLATTE	581699
10	GEHÄUSE KPL MIT BUCHSEN FÜR AE	*
11	UMLENKHEBEL (Maß X eingeprägt)	626665
12	SCHMIERNIPPEL AS 6X1 KEG	700203
13	GLEITBUCHSE (nicht ausgerieben)	353942
14	DÄMPFUNGSGUMMI	371372
15	ZUGROHR	571874
16	SCHRAUBE 6KT M12X75 DIN931	701959
17	DISTANZBUCHSE	357242
18	BUNDBUCHSE (nicht ausgerieben)	353943
19	DISTANZBUCHSE	647747
20	MUTTER 6KT M12 DIN980	704065
21	STOßDÄMPFER	370589

Pos.	Bezeichnung	Material-Nr.

*** Bestellung siehe eingeprägte Zeichnungsnummer auf der AE**

AE = Auflaufeinrichtung

Erstellt	ETI-Nummer	geändert	Änderungs-Nr.	Änderungsgrund	Revisons-Nr.
09.11.04	811463_de	07.08.2009	FREIGABE		A