AUFLAUFEINRICHTUNG 161 S AUSF. C

ETI- Nr. 811453 (Bitte bei Bestellung angeben)

AL-KO Ersatzteile

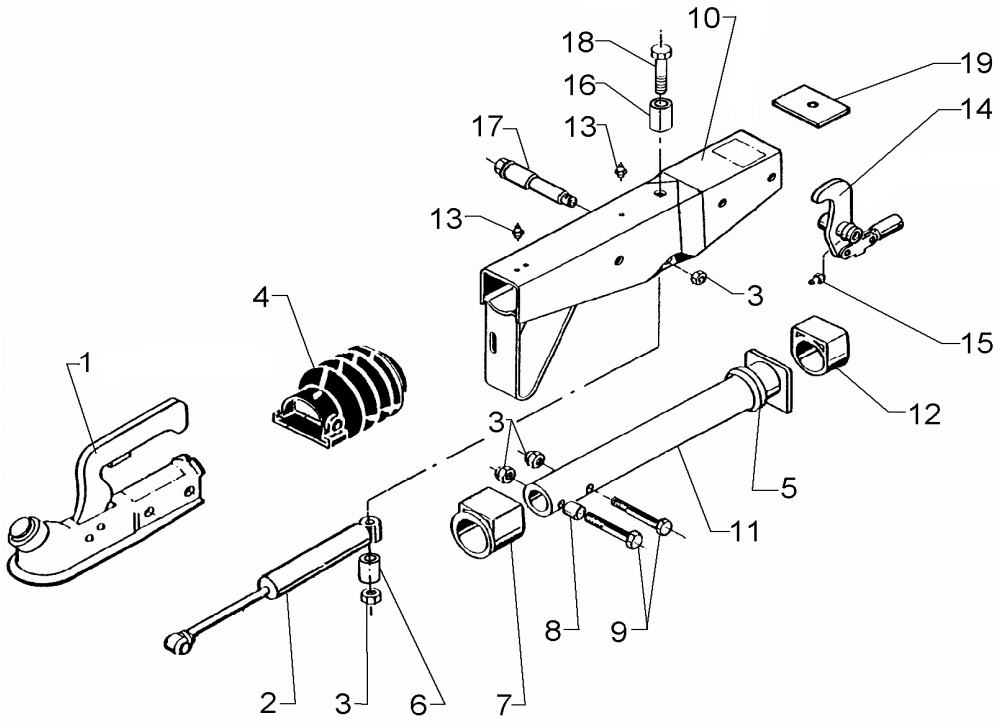

Pos.	Bezeichnung	Material-Nr.
1	KUGELKUPPLUNG (Bestellung nach Typ, ohne Befestigungsmaterial)	
2	STOßDÄMPFER	583529
3	MUTTER 6KT M12 DIN 985	704065
4	FALTENBALG	366356
5	DÄMPFUNGSGUMMI	371372
6	DISTANZBUCHSE	647572
7	BUNDBUCHSE (nicht ausgerieben)	353943
8	DISTANZBUCHSE	370559
9	SCHRAUBE 6KT M12X70 DIN 931	700061
10	GEHÄUSE KPL. MIT BUCHSEN FÜR AE	*
11	ZUGROHR GESCHW.	571873
12	GLEITBUCHSE (nicht ausgerieben)	353942
13	SCHMIERNIPPEL AS 8X1 KEG	375900
14	UMLENKHEBEL 90 : 27 MIT GELENKKOPF UND NIPPEL (POS.15) (Maß X eingeprägt)	626632
15	SCHMIERNIPPEL AS 6X1 KEG	700203
16	DISTANZBUCHSE	625660
17	LAGERSCHRAUBE	625255
18	SCHRAUBE 6KT M12X120 DIN 931	701670
19	ANSCHLAGPLATTE	581699

Pos.	Bezeichnung	Material-Nr.

*** siehe eingeprägte Zeichnungsnummer auf der AE**

AE = Auflaufeinrichtung

Erstellt	ETI-Nummer	geändert	Änderungs-Nr.	Änderungsgrund	Revisons-Nr.
01.06.04	811453_de	10.08.2009	FREIGABE		A