AUFLAUFEINRICHTUNG 251 G

ETI- Nr. 811445 (Bitte bei Bestellung angeben)

AL-KO Ersatzteile

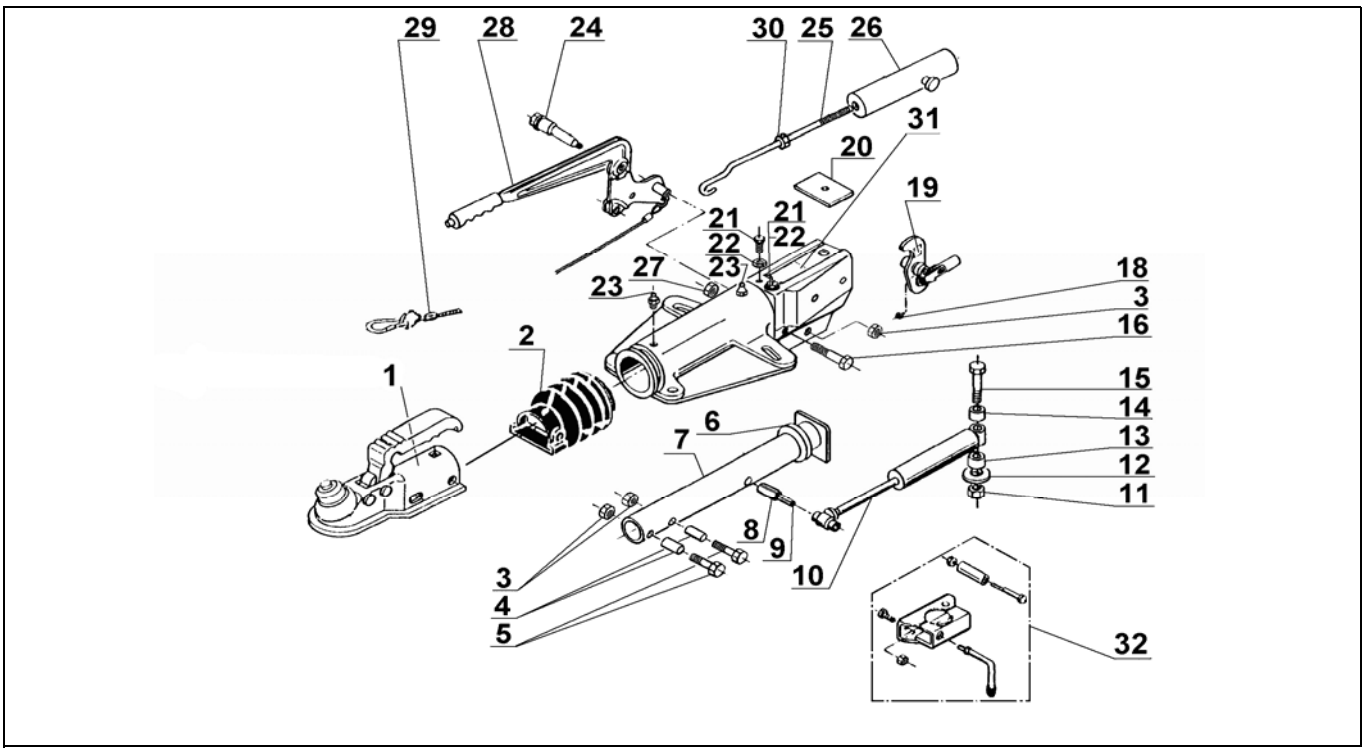

Pos.	Bezeichnung	Material-Nr.
1	KUPPLUNG (Bestellung nach Typ, ohne Befestigungsmaterial)	
2	FALTENBALG	607133
3	MUTTER 6KT M12 DIN980	704065
4	DISTANZBUCHSE	1303762
5	SCHRAUBE 6KT M12X90	703341
5	SCHRAUBE 6KT M12X85 (bei AK 301)	703551
6	DÄMPFUNGSGUMMI	371372
7	ZUGROHR	370854
8	SPANNHÜLSE 12X48 DIN1481	704408
9	SPANNHÜLSE 7X48 DIN1482	704407
10	STOßDÄMPFER	372641
11	MUTTER 6KT M16 DIN985	704089
12	SCHEIBE A17 DIN125	700625
13	DISTANZBUCHSE	375928
14	DISTANZBUCHSE	375929
15	SCHRAUBE 6KT M16X100 DIN931	703548
16	SCHRAUBE 6KT M10X90 DIN931	703549
18	SCHMIERNIPPEL AS 6X1 KEG	700203
19	UMLENKHEBEL KPL 90 : 33,5 (RB 3081)	648410
19	UMLENKHEBEL KPL 90 : 27 (RB 2051)	626614
20	ANSCHLAGPLATTE	375572
21	SCHNEIDSCHRAUBE A8X20 DIN7513	703494
22	FÄCHERSCHEIBE A8,4 DIN6798	703466
23	SCHMIERNIPPEL AS 8X1 KEG	2171710001

Pos.	Bezeichnung	Material-Nr.
24	LAGERSCHRAUBE	607018
25	HAKENSTANGE	607013
26	FEDERZYLINDER KPL	645388
27	MUTTER 6KT M10 DIN980	704066
28	HANDBREMSHEBEL KPL incl. Pos. 29	645420
29	ABREIßSEIL	368605
30	MUTTER 6KT M12 DIN985	702750
31	GEHÄUSE KPL mit eingepressten Buchsen	*
32	KLEMMSCHELLE FÜR ROHR 48 (Nachrüstsatz kann wahlweise angebaut werden)	293020

*** Bestellung siehe eingeprägte Zeichnungsnummer auf der AE**

AE = Auflaufeinrichtung

Erstellt	ETI-Nummer	geändert	Änderungs-Nr.	Änderungsgrund	Revisons-Nr.
04.02.04	811445_de	06.08.2009	FREIGABE		A