AL-KO SAFETY TYP1 SCM FÜR Ø50

ETI- Nr. 811444 (Bitte bei Bestellung angeben)

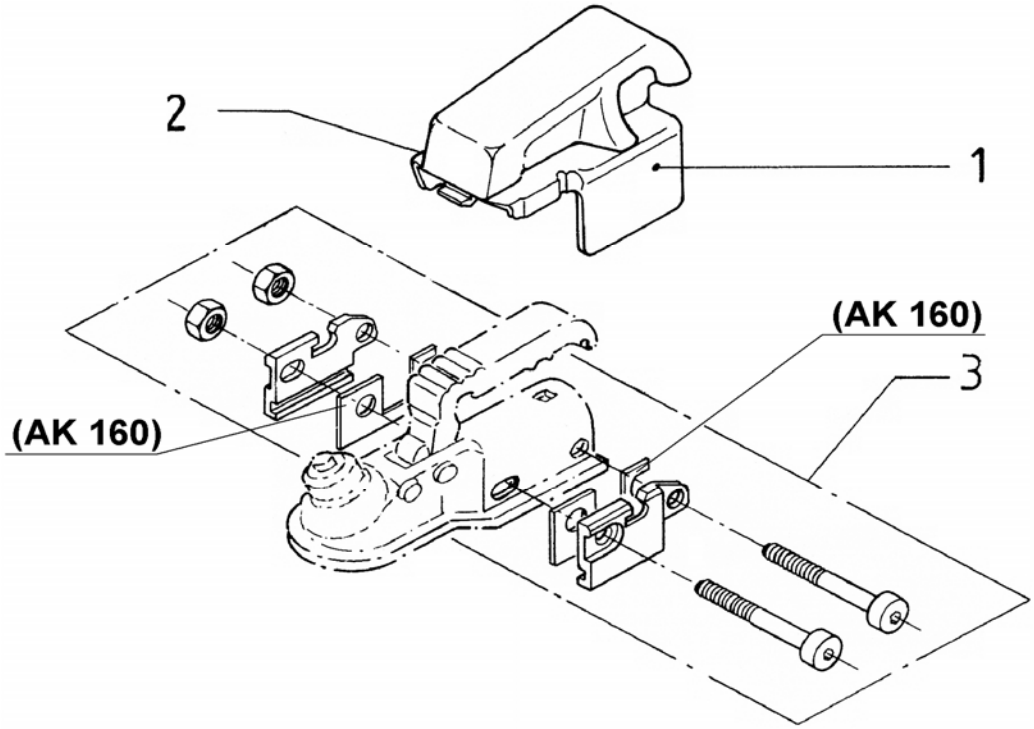

Pos.	Bezeichnung	Material-Nr.
1	HAUBE (Austausch nicht rentabel)	
2	SCHLOSS KPL	691 379
3	MONTAGESET AK 300	622 871
3	MONTAGESET AKS 1300 Ø50	622 872
3	MONTAGESET AK 160 Ø50	691 372

Pos.	Bezeichnung	Material-Nr.

Erstellt	ETI-Nummer	geändert	Änderungs-Nr.	Änderungsgrund	Revisons-Nr.
19.01.04	811444_de	06.08.2009	FREIGABE		A