AL-KO SAFETY TYP1 SCM FÜR AK160 Ø35

ETI- Nr. 811443 (Bitte bei Bestellung angeben)

AL-KO Ersatzteile

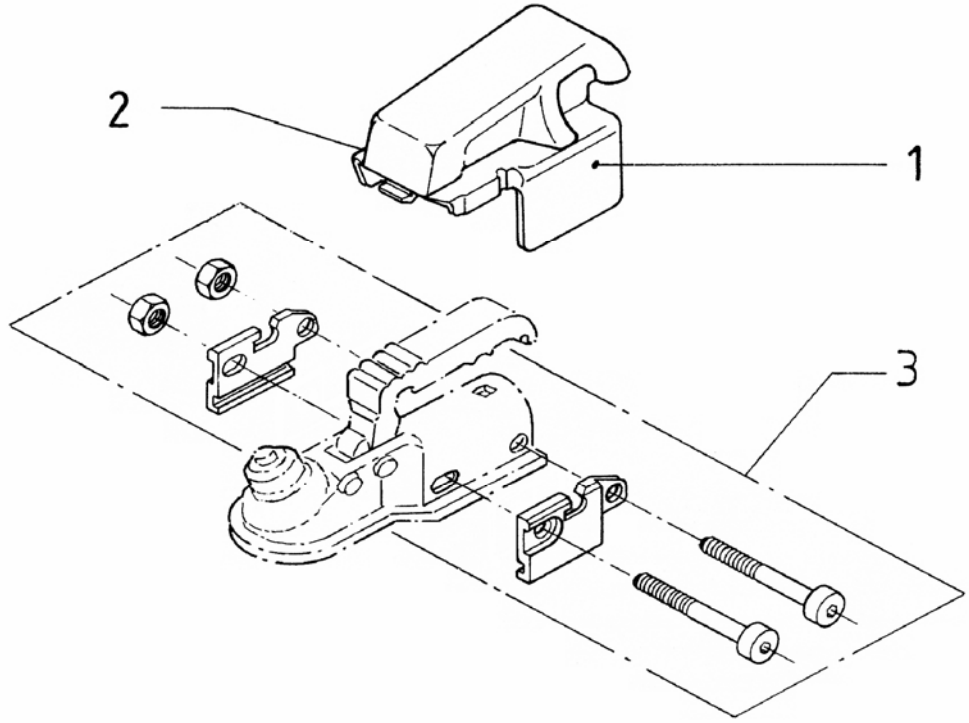

Pos.	Bezeichnung	Material-Nr.
1	HAUBE (Austausch nicht rentabel)	
2	SCHLOSS KPL	691 379
3	MONTAGESET AK160 Ø35	394 096

Pos.	Bezeichnung	Material-Nr.

Erstellt	ETI-Nummer	geändert	Änderungs-Nr.	Änderungsgrund	Revisons-Nr.
19.01.04	811443_de	06.08.2009	FREIGABE		A