AE 60S / VKT60 MIT AK26 2" GUSSAUSF.

ETI- Nr. 811442 (Bitte bei Bestellung angeben)

AL-KO Ersatzteile

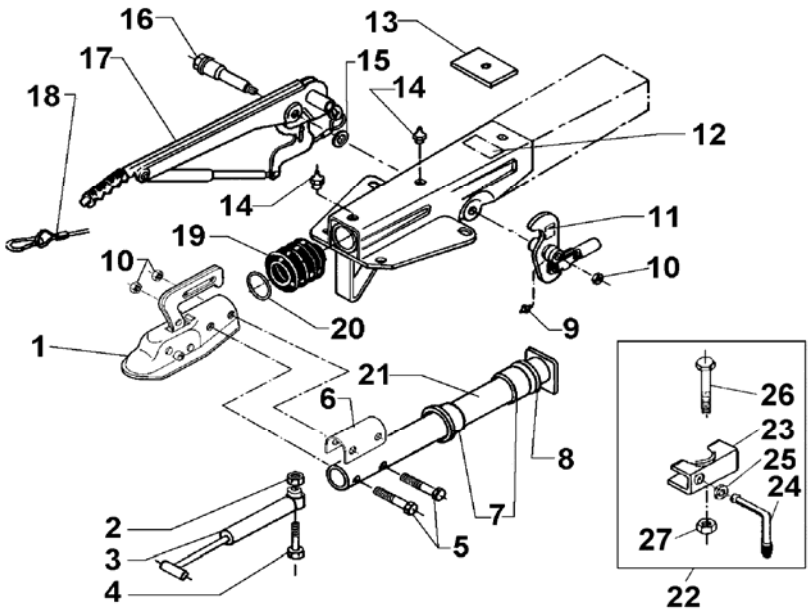

Pos.	Bezeichnung	Material-Nr.
1	KUPPLUNG (Bestellung nach Typ, ohne Befestigungsmaterial)	
2	MUTTER 6KT M10	375 724
3	STOßDÄMPFER	207 672 04
4	SCHRAUBE 6KT M10X50	705 140
5	SCHRAUBE 6KT M12X75	701 959
6	DISTANZBÜGEL	690 841
7	BUCHSE	1210678
8	DÄMPFUNGSGUMMI	207 241 02 07
9	SCHMIERNIPPEL AS 6X1 KEG	700 203
10	MUTTER 6KT M12	704 065
11	UMLENKHEBEL 90 : 27 MIT GELENKKOPF UND SCHMIERNIPPEL (POS.9)	384 655
12	GEHÄUSE KPL mit eingepressten Buchsen	*
13	ANSCHLAGPLATTE	625 627
14	SCHMIERNIPPEL AS 8X1 KEG	217 171 00 01
15	SCHEIBE 19,4X34X3	370 693
16	LAGERSCHRAUBE	581 145
17	HANDBREMSHEBEL KPL incl. Pos. 18	220 094
18	ABREIßSEIL	368 605
19	FALTENBALG	207 389 02 10
20	SPANNRING	207 240 02 08
21	ZUGROHR	647 692

Pos.	Bezeichnung	Material-Nr.
22	ANBAU KLEMMSCHELLE ROHR 48 (Klemme angeschweißt für V- und VKTAusführung)	
23	KLEMMTEIL	205 318 02
24	FESTSTELLKNEBEL KPL V-Ausf.	610 561
24	FESTSTELLKNEBEL KPL VKT-Ausf.	205 317 03
25	SCHEIBE A13	700 140
26	SCHRAUBE 6KT M8X65	701 127
27	MUTTER 6KT M8	701 998

*** Bestellung siehe eingeprägte Zeichnungsnummer auf der AE**

AE = Auflaufeinrichtung

Erstellt	ETI-Nummer	geändert	Änderungs-Nr.	Änderungsgrund	Revisons-Nr.
28.01.04	811442_de	06.08.2009	FREIGABE		A