AUFLAUFEINRICHTUNG 161 S HYDR. / VKT 100

ETI- Nr. 811440 (Bitte bei Bestellung angeben)

AL-KO Ersatzteile

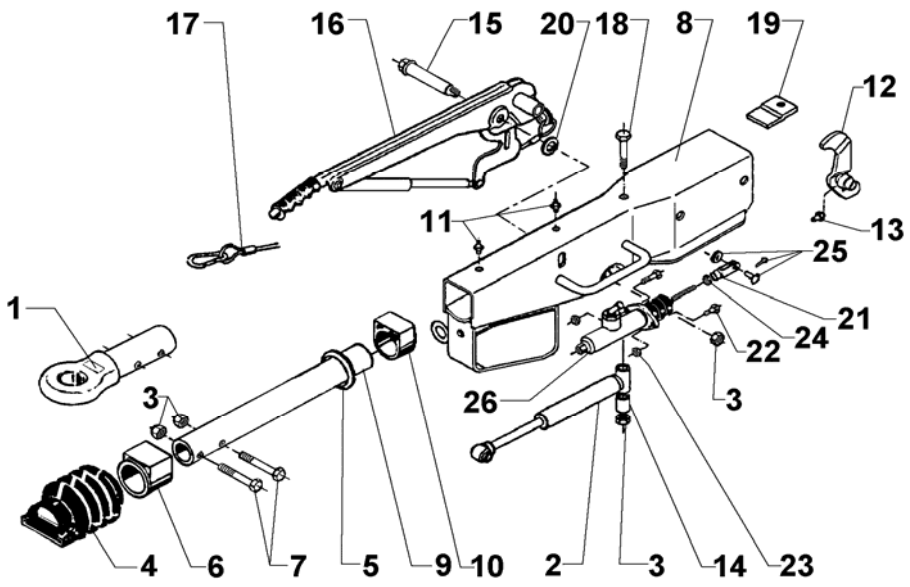

Pos.	Bezeichnung	Material-Nr.
1	ZUGÖSE (Bestellung nach Typ, ohne Befestigungsmaterial)	
2	STOßDÄMPFER	370 558
3	MUTTER 6KT M12 DIN980	704 065
4	FALTENBALG	366 356
5	DÄMPFUNGSGUMMI	371 372
6	BUNDBUCHSE (nicht ausgerieben)	353 943
7	SCHRAUBE 6KT M12X60 DIN931	702 749
8	GEHÄUSE KPL MIT BUCHSEN FÜR AE	*
9	ZUGROHR	571 875
10	GLEITBUCHSE (nicht ausgerieben)	353 942
11	SCHMIERNIPPEL AS 8X1 KEG	375 900
12	UNI-UMLENKHEBEL 90 : 30 MIT SCHMIERNIPPEL (POS.13)	690 105
13	SCHMIERNIPPEL AS 6X1 KEG	700 203
14	DISTANZBUCHSE	625 660
15	LAGERSCHRAUBE	581 145
16	HANDBREMSHEBEL KPL incl. Pos. 17	1250058
17	ABREIßSEIL	368 605
18	SCHRAUBE 6KT M12X120 DIN931	701 670
19	ANSCHLAGPLATTE	647 011
20	SCHEIBE 19,4X34X3	370 693
21	GABELKOPF 10X40 DIN71752	700 739
22	SCHRAUBE 6KT M8X30 DIN933	700 511
23	MUTTER 6KT M8 DIN 985	700 121

Pos.	Bezeichnung	Material-Nr.
24	MUTTER 6KT M10 DIN 934	700 109
25	BOLZEN 10X28X24 DIN1434	701 470
25	SCHEIBE A 10,5 DIN125	700 139
25	SPLINT 3,2X20 DIN94	702 004
26	HYDRAULIKZYLINDER	1311411

*** Bestellung siehe eingeprägte Zeichnungsnummer auf der AE**

AE = Auflaufeinrichtung

Erstellt	ETI-Nummer	geändert	Änderungs-Nr.	Änderungsgrund	Revisons-Nr.
03.02.04	811440_de	05.08.2009	FREIGABE		A