AKS 3004 (UK)

ETI- Nr. 811431 (Bitte bei Bestellung angeben)

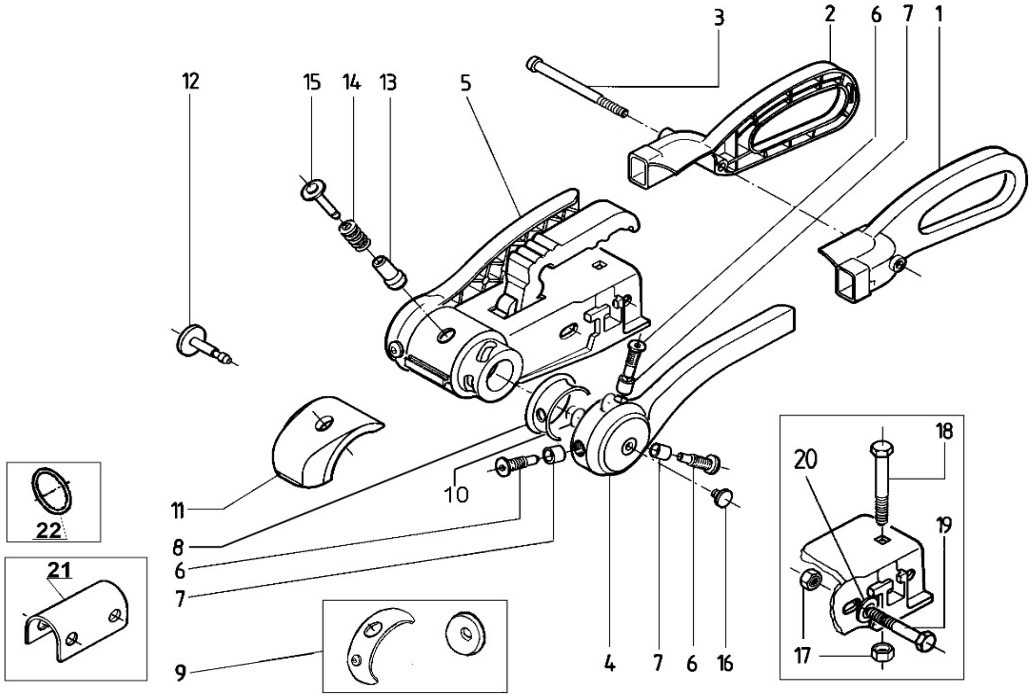

Pos.	Bezeichnung	Material-Nr.
1	GRIFFSCHALE LI	690 243
2	GRIFFSCHALE RE	690 244
3	ZYLINDERSCHRAUBE 8X97 TORX	690 246
4	DRUCKSCHEIBE LI	690 241
5	DRUCKSCHEIBE RE	690 242
6	SCHRAUBE	372 284
7	LAGERBUCHSE	380 307
8	DICHTRING	372 166
9	REIBBELÄGE ET-SET	691 418
10	O-RING	703 149
11	GUMMIPUFFER SOFT-DOCK	691 241
12	DRUCKBOLZEN ET-SET	1220755
13	SIGNALKNOPF GRÜN INNEN	372 288
14	DRUCKFEDER	372 285
15	SIGNALKNOPF ROT AUSßEN	372 287
16	STOPFEN	583 885
17	SICHERUNGSMUTTER M12	371 932
18	FLACHRUNDSCHRAUBE M12X75	603 392
19	ZYLINDERSCHRAUBE M12X75	704 760
20	SCHEIBE A13 DIN125	700 140
21	DISTANZBÜGEL	690 841
22	SPANNRING	207 240 02 08

Pos.	Bezeichnung	Material-Nr.

Erstellt	ETI-Nummer	geändert	Änderungs-Nr.	Änderungsgrund	Revisons-Nr.
01.03.04	811431_de	04.08.2009	FREIGABE		A