AUFLAUFEINRICHTUNG 251 G 3000KG

ETI- Nr. 811425 (Bitte bei Bestellung angeben)

AL-KO Ersatzteile

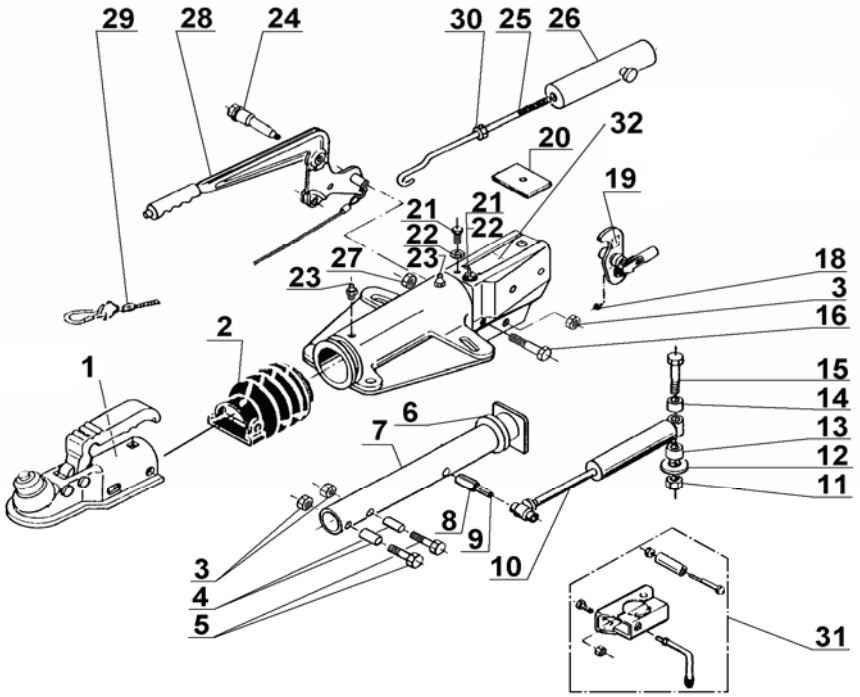

Pos.	Bezeichnung	Material-Nr.
1	KUGELKUPPLUNG (Bestellung nach Typ, ohne Befestigungsmaterial)	
2	FALTENBALG	366 356
3	MUTTER 6KT M12 DIN980	704 065
4	DISTANZBUCHSE	1303762
5	SCHRAUBE 6KT M12X75 DIN931	703 334
6	DÄMPFUNGSGUMMI	371 372
7	ZUGROHR	370 854
8	SPANNHÜLSE 12X48 DIN1481	704 408
9	SPANNHÜLSE 7X48 DIN1481	704 407
10	STOßDÄMPFER	372 641
11	MUTTER 6KT M16 DIN985	704 089
12	SCHEIBE	700 625
13	DISTANZBUCHSE	375 928
14	DISTANZBUCHSE	375 929
15	SCHRAUBE 6KT M16X100 DIN931	703 548
16	SCHRAUBE 6KT M10X90 DIN931	703 549
18	SCHMIERNIPPEL AS 6X1 KEG	700 203
19	UMLENKHEBEL 90 : 33,5 (Maß X eingeprägt)	648 410
19	UMLENKHEBEL 90 : 27 (Maß X eingeprägt)	626 614
20	ANSCHLAGPLATTE	375 572
21	SCHNEIDSCHRAUBE A8X20 DIN7513	703 494
22	FÄCHERSCHEIBE A8,4 DIN6798	703 466
23	SCHMIERNIPPEL AS 8X1 KEG	217 171 00 01
24	LAGERSCHRAUBE	607 018

Pos.	Bezeichnung	Material-Nr.
25	HAKENSTANGE	607 013
26	FEDERZYLINDER KPL	645 388
27	MUTTER 6KT M10 DIN980	704 066
28	HANDBREMSHEBEL KPL incl. Pos. 29	645 420
29	ABREIßSEIL	368 605
30	MUTTER 6KT M12 DIN985	702 750
31	KLEMMSCHELLE FÜR ROHR 48 (Nachrüstsatz kann wahlweise angebaut werden)	293 020
32	GEHÄUSE KPL MIT BUCHSEN FÜR AE	*

*** Bestellung siehe eingeprägte Zeichnungsnummer auf der AE**

AE = Auflaufeinrichtung

Erstellt	ETI-Nummer	geändert	Änderungs-Nr.	Änderungsgrund	Revisons-Nr.
01.09.03	811425_de	03.08.2009	FREIGABE		A