ZUGDEICHSEL KPL TC 701

ETI- Nr. 811424 (Bitte bei Bestellung angeben)

AL-KO Ersatzteile

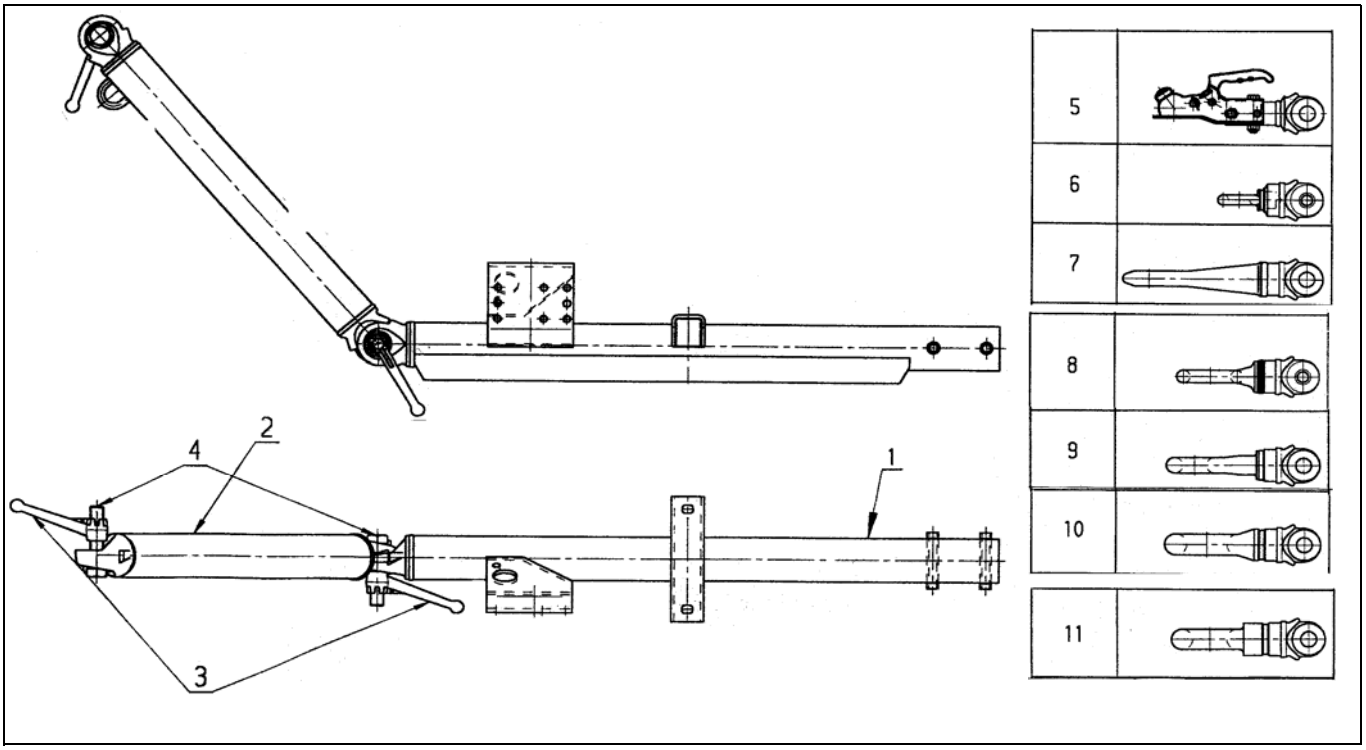

Pos.	Bezeichnung	Material-Nr.
1	ZUGROHR GESCHW	1371096
2	ZWISCHENSTÜCK 70X4	663 222
3	FESTSTELLKNEBEL KPL	L14413019
4	BOLZEN M20 1.5 X 100	L14126001
5	KUGELKUPPLUNG	663 405
6	ENGLAND ZUGÖSE	663 404
7	DIN ZUGÖSE	663 401
8	AC ZUGÖSE	663 224
9	ITALIEN ZUGÖSE	632 550
10	NATO ZUGÖSE	663 402
11	FRANKREICH ZUGÖSE	663 403

Pos.	Bezeichnung	Material-Nr.

Erstellt	ETI-Nummer	geändert	Änderungs-Nr.	Änderungsgrund	Revisons-Nr.
08.07.03	811424_de	03.08.2009	FREIGABE		A