COMP-ACHSE B 850 1637 FA. KAESER

ETI- Nr. 811422 (Bitte bei Bestellung angeben)

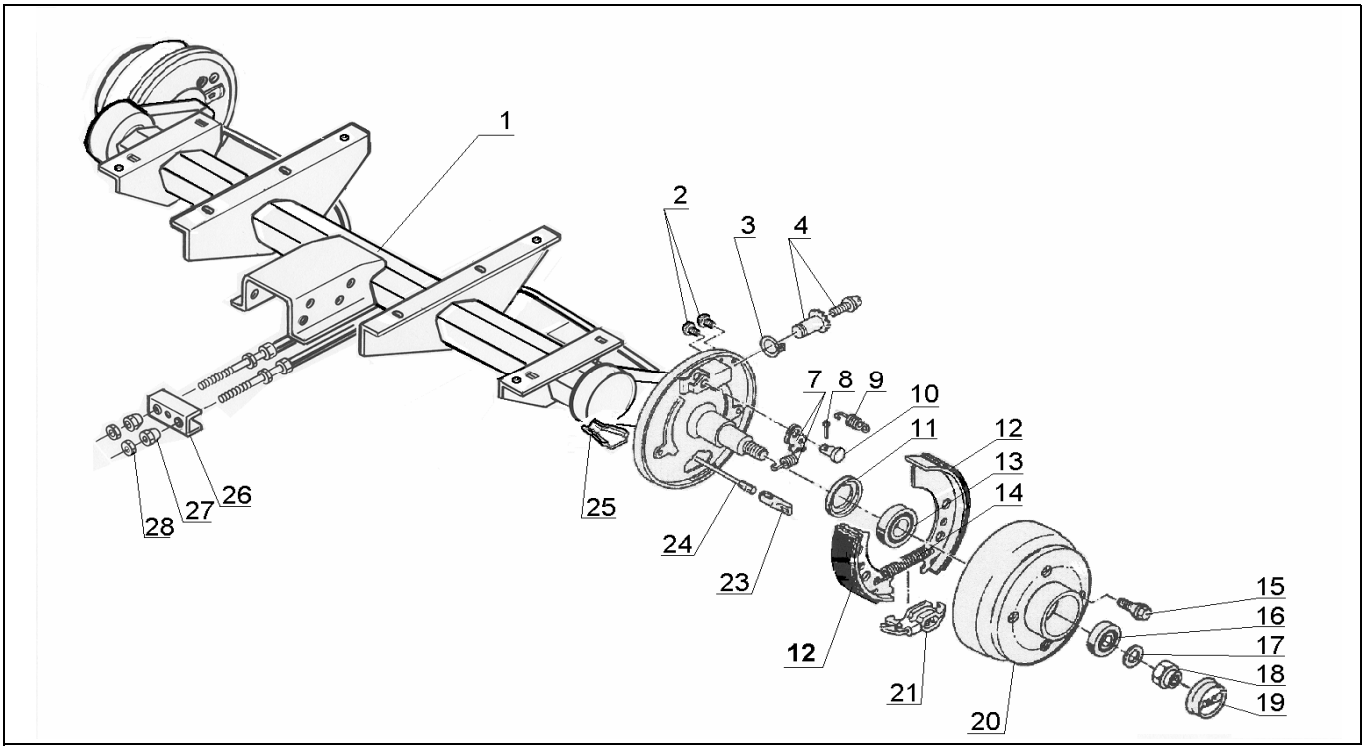

Pos.	Bezeichnung	Material-Nr.
1	ACHSPROFIL GESCHW	1301938
2	STOPFEN	373 245
3	RINGFEDER	606 692
4	NACHSTELLSCHRAUBE KPL	218 737 08
7	MONTAGESET LI (Rückmatikh. und Feder)	646 286
7	MONTAGESET RE (Rückmatikh. und Feder)	646 287
8	SPLINT 4X20 DIN94	700 192
9	DRUCKFEDER	208 880 00 03
10	LAGERBOLZEN	368 651
11	WELLENDICHTRING	701 511
12	BREMSBACKENSET	1213888
13	LAGER LM 11749/710	701 512
14	ZUGFEDER	218 215 00 03
15	RADSCHRAUBE	208 167 00 18
16	LAGER LM 45449/410	701 513
17	SICHERUNGSSCHEIBE	700 625
18	SICHERUNGSMUTTER	1312008
19	ABDECKKAPPE	238 125 00 03
20	BREMSTROMMEL KPL MIT LAGER	610 655
21	SPREIZSCHLOSS	570 666
23	EINHÄNGEÖSE	604 262
24	BOWDENZUG	247 282
25	SCHALE	371 387
26	AUSGLEICHSPROFIL	238 576 00 02
27	KUGELMUTTER M8	208 889 00 05

Pos.	Bezeichnung	Material-Nr.
28	MUTTER 6KT M8	700 108

ACHTUNG: Sicherungsmutter Pos. 18 nur einmal verwenden!

Der Einzelverkauf von Bremsbacken ist nach EU-Richtlinie 2002/78/EG vom 01. Oktober 2002 nicht mehr zulässig!

ACHTUNG: Pos. 9 und 14 einzeln bestellbar oder im Bremsbackenset 1213888 enthalten!

Erstellt	ETI-Nummer	geändert	Änderungs-Nr.	Änderungsgrund	Revisons-Nr.
19.05.03	811422_de	03.08.2009	FREIGABE		A