BIKE PACK 2 MIT SICHERUNGSHEBEL

ETI- Nr. 811417 (Bitte bei Bestellung angeben)

AL-KO Ersatzteile

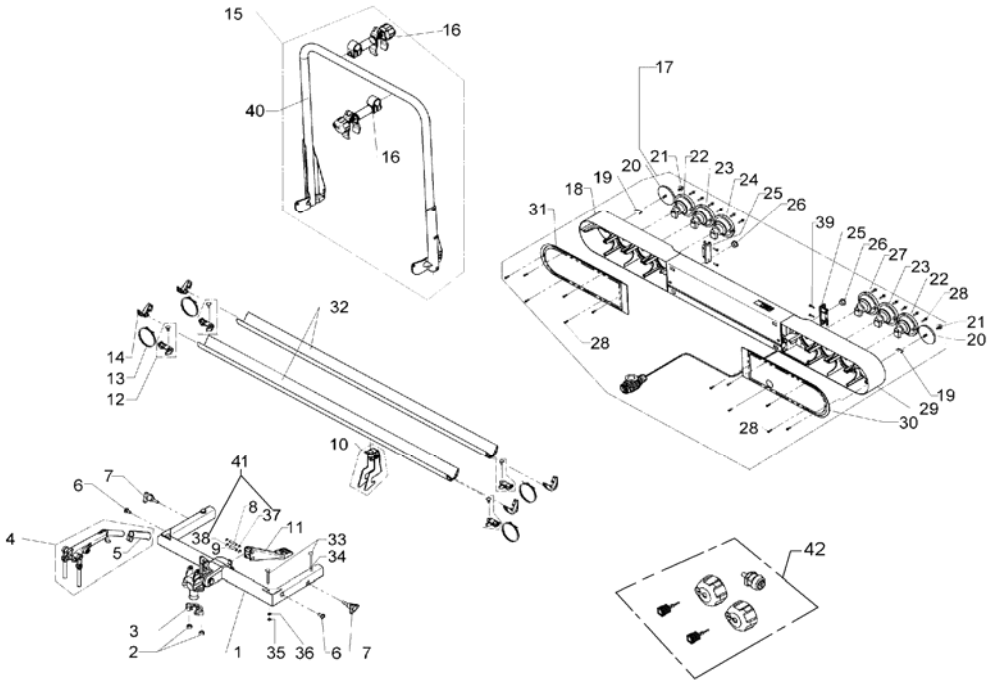

Pos.	Bezeichnung	Material-Nr.
1	GEHÄUSE MIT RAHMEN MONT.	691115
2	MUTTER 6KT M12 DIN 985	702750
3	KONTERPLATTE	690952
4	TOTPUNKTHEBEL MONT.	691117
5	HANDGRIFF	690935
6	SCHRAUBE 8X20 ISO7380	704755
7	DREIECKSGRIFFSCHRAUBE M8X30	690945
8	BOLZEN 8X40	690968
9	BOLZEN 10X40	690969
10	SICHERUNGSHEBEL (Nachrüstsatz)	1220647
11	PEDALHEBEL	690958
12	KLEMMKEILSET	691256
13	BEFESTIGUNGSGURT	604124
14	KANTENSCHUTZ	690942
15	BÜGEL KPL MONT.	691007
16	DISTANZHALTER KURZ (Nachrüstsatz)	691197
17	LEUCHTENTRÄGER KPL	690909
18	LEUCHTENKÖRPER RE	691218
19	KLAMMER	691010
20	RÜCKSTRAHLER ROT	690986
21	VIERTELDREHVERSCHLUSS MIT KNEBEL	691009
22	BREMSLEUCHTE ROT	1302956
23	BLINKLEUCHTE GELB	1302957
24	RÜCKFAHRLEUCHTE WEISS	1302958
25	KENNZEICHENLEUCHTE WEISS	690976

Pos.	Bezeichnung	Material-Nr.
26	STOPFEN	690913
27	NEBELLEUCHTE ROT	1302959
28	SCHRAUBE KB 40X16	511615
29	LEUCHTENKÖRPER LI	691217
30	VERSCHLUSSDECKEL LI	1303631
31	VERSCHLUSSDECKEL RE	1303632
32	RADSCHIENE	690941
33	SCHRAUBE 6X65 DIN603	704757
34	DISTANZSCHEIBE	690940
35	MUTTER 6KT M6 DIN985	700276
36	SCHEIBE A6,4 DIN125	704819
37	SICHERUNGSSCHEIBE 6 DIN6799	704139
38	SICHERUNGSSCHEIBE 8 DIN6799	701776
39	SCHRAUBE ST 4,8X13	700427
40	BÜGEL KPL MONT.	691516
41	SICHERUNGSSCHEIBENSET (Pos. 37 u. 38)	691258
42	SCHLOSS-SET	691259

Erstellt	ETI-Nummer	geändert	Änderungs-Nr.	Änderungsgrund	Revisons-Nr.
24.09.03	811417_de	03.08.2009	FREIGABE		A