AUFLAUFEINRICHTUNG 161S / VKT 100

ETI- Nr. 811411 (Bitte bei Bestellung angeben)

AL-KO Ersatzteile

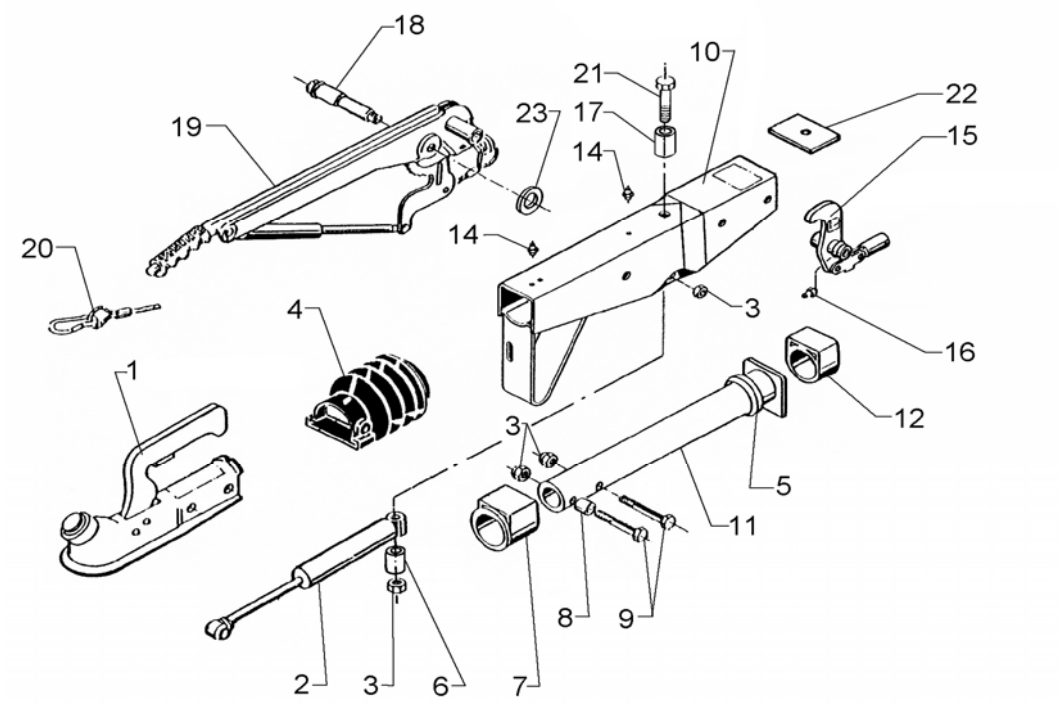

Pos.	Bezeichnung	Material-Nr.
1	KUGELKUPPLUNG (Bestellung nach eingeprägtem Typ, ohne Befestigungsmaterial)	
2	STOßDÄMPFER	583 529
3	MUTTER 6KT M12 DIN 985	704 065
4	FALTENBALG	366 356
5	DÄMPFUNGSGUMMI	371 372
6	DISTANZBUCHSE	647 572
7	BUNDBUCHSE (nicht ausgerieben)	353 943
8	DISTANZBUCHSE	370 559
9	SCHRAUBE 6KT M12X70 DIN931	700 061
10	GEHÄUSE KPL MIT BUCHSEN FÜR AE	*
11	ZUGROHR GESCHW.	571 873
12	GLEITBUCHSE (nicht ausgerieben)	353 942
14	SCHMIERNIPPEL AS 8X1 KEG	375 900
15	UMLENKHEBEL 90 : 27 MIT GELENKKOPF UND NIPPEL (POS.16) (Maß X eingeprägt)	626 632
16	SCHMIERNIPPEL AS 6X1 KEG	700 203
17	DISTANZBUCHSE	625 660
18	LAGERSCHRAUBE	581 145
19	HANDBREMSHEBEL KPL. incl. Pos. 20	220 094
20	ABREIßSEIL	368 605
21	SCHRAUBE 6KT M12X120 DIN 931	701 670
22	ANSCHLAGPLATTE	581 699
23	SCHEIBE	370 693

Pos.	Bezeichnung	Material-Nr.

*** Bestellnummer siehe eingeprägte Zeichnungsnummer auf der AE**

AE = Auflaufeinrichtung

Erstellt	ETI-Nummer	geändert	Änderungs-Nr.	Änderungsgrund	Revisons-Nr.
15.07.03	811411_de	31.07.2009	FREIGABE		A