RADBREMSE 2051 BAUSATZ

ETI- Nr. 811408 (Bitte bei Bestellung angeben)

AL-KO Ersatzteile

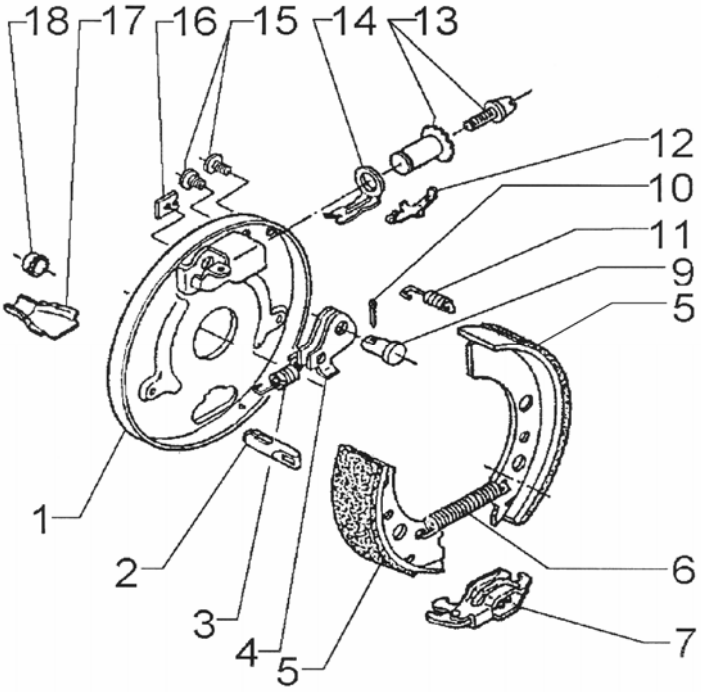

Pos.	Bezeichnung	Material-Nr.
1	BREMSSCHILD LI GESCHW	690 751
1	BREMSSCHILD RE GESCHW	690 752
2	EINHAENGOESE	371 388
3	ZUGFEDER LI	218 737 00 03
3	ZUGFEDER RE	218 737 00 03
4	RUECKMATIKHEBEL LI	571 386
4	RUECKMATIKHEBEL RE	571 387
5	BREMSBACKENSET	1213889
6	ZUGFEDER	208 200 00 07
7	SPREIZSCHLOSS	571 510
9	LAGERBOLZEN	368 651
10	SPLINT 4X20 DIN94	700 192
11	DRUCKFEDER	208 880 00 03
12	BLATTFEDER	368 405
13	NACHSTELLMUTTER KPL	218 737 08
14	DRUCKBÜGEL	368 361
15	STOPFEN	373 245
16	ABDECKBLECH	238 261 00 02
17	SCHALE	371 387
18	KAPPE	371 389

Pos.	Bezeichnung	Material-Nr.

Der Einzelverkauf von Bremsbacken ist nach EU-Richtlinie 2002/78/EG vom 01. Oktober 2002 nicht mehr zulässig!

ACHTUNG: Pos. 6, 11 und 16 einzeln bestellbar oder im Bremsbackenset 1213889 enthalten!

Erstellt	ETI-Nummer	geändert	Änderungs-Nr.	Änderungsgrund	Revisons-Nr.
10.12.02	811408_de	31.07.2009	FREIGABE		A