RADBREMSE 3062 AR

ETI- Nr. 811402 (Bitte bei Bestellung angeben)

AL-KO Ersatzteile

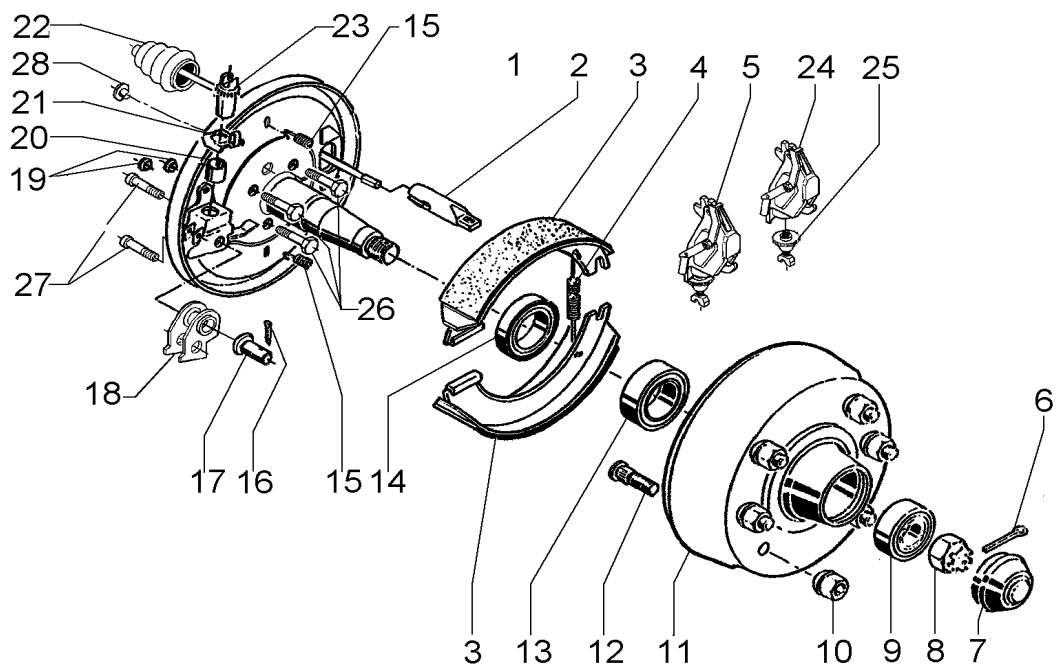

Pos.	Bezeichnung	Material-Nr.
1	BREMSSCHILD LI GESCHW	691001
1	BREMSSCHILD RE GESCHW	691002
2	EINHAENGOESE	358266
3	BREMSBACKENSET	1220334
4	ZUGFEDER LI	2589250004
4	ZUGFEDER RE	355833
5	SPREIZSCHLOSS KPL LI AUTOMATISCHE NACHSTELLUNG	574371
5	SPREIZSCHLOSS KPL RE AUTOMATISCHE NACHSTELLUNG	574372
6	SPLINT 6,3X63 DIN94	700856
7	VERSCHLUSSKAPPE	368527
8	KRONENMUTTER M33X1,5 DIN937	701277
9	KEGELROLLENLAGER 32008X DIN720	702125
10	KUGELBUNDMUTTER	701202
11	BREMSTROMMEL KPL	1302420
12	RADBOLZEN	2487940005
13	KEGELROLLENLAGER 30211 DIN720	701774
14	WELLENDICHTRING 65x100x10	702126
15	DRUCKFEDER	2781960004
16	SPLINT 4X25 DIN94	700193
17	LAGERBOLZEN	704642
18	ARRETIERHEBEL KPL	690613
19	STOPFEN	373245
20	BUCHSE	368535

Pos.	Bezeichnung	Material-Nr.
21	SICHERUNGSBLECH	358259
22	FALTENBALG	375411
23	NACHSTELLMUTTER KPL	646155
24	SPREIZSCHL. LI AUTOM. NACHSTELLUNG	614340
24	SPREIZSCHL. RE AUTOM. NACHSTELLUNG	614341
25	NACHSTELLRAD LI MONT.	614338
25	NACHSTELLRAD RE MONT.	614339
26	SCHRAUBE M12X25 DIN933	701958
27	SCHRAUBE M8X18 DIN912	704800
28	STOPFEN	357228

Der Einzelverkauf von Bremsbacken ist nach EU-Richtlinie 2002/78/EG vom 01. Oktober 2002 nicht mehr zulässig!

ACHTUNG: Pos. 4 und 15 einzeln bestellbar oder im Bremsbackenset 1220334 enthalten!

Erstellt	ETI-Nummer	geändert	Änderungs-Nr.	Änderungsgrund	Revisons-Nr.
05.11.02	811402_de	30.07.2009	FREIGABE		A
05.11.02	811402_de	19.09.2011 BB	16694	POS 14: 702126 WAR 358893	B