AUFLAUFEINRICHTUNG TYP 2,8VB AUSF.C

ETI- Nr. 811398 (Bitte bei Bestellung angeben)

AL-KO Ersatzteile

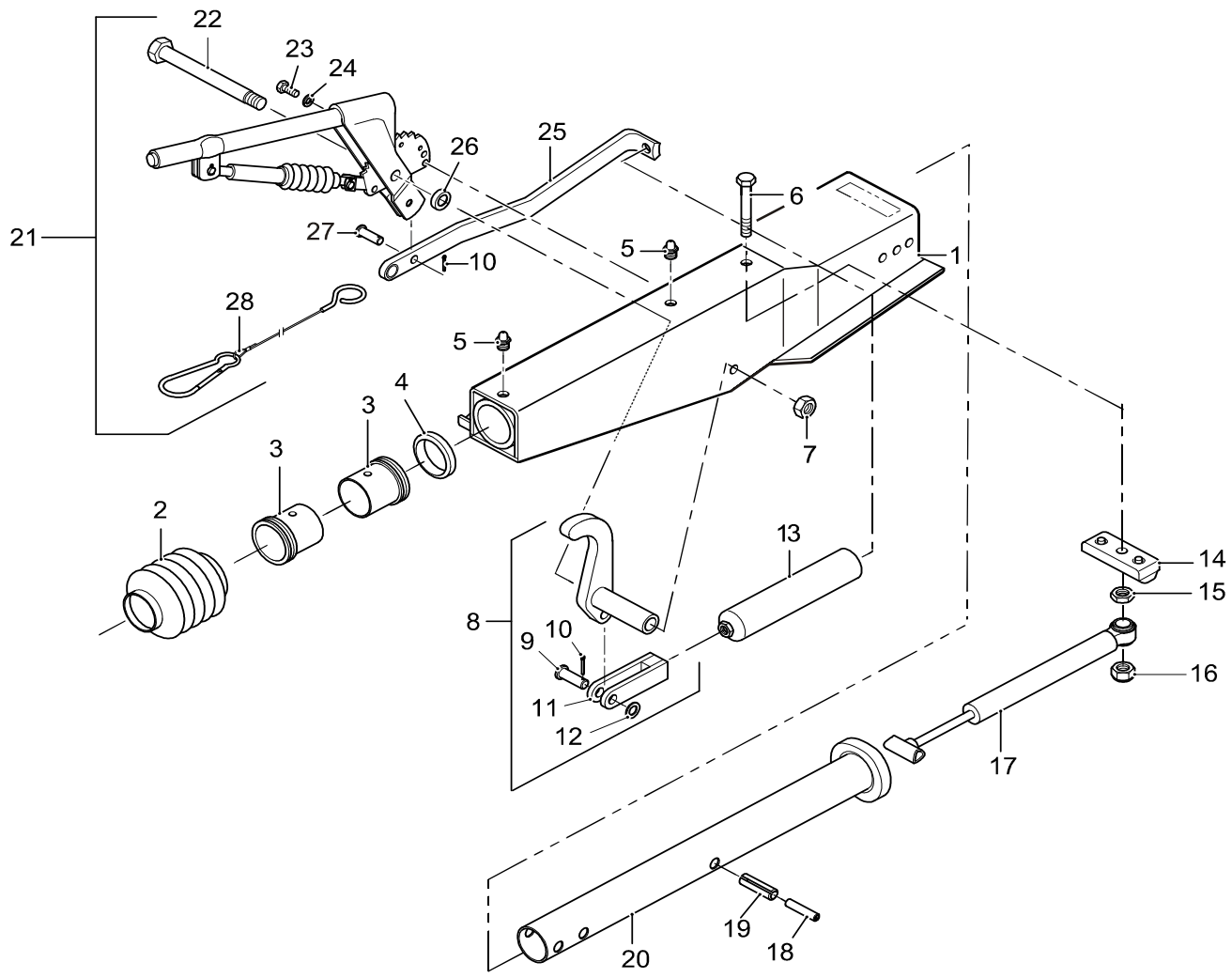

Pos.	Bezeichnung	Material-Nr.
1	GEHÄUSE KPL. MIT BUCHSEN	*
2	FALTENBALG	21726605
3	LAGERBUCHSE (NICHT AUSGERIEBEN)	2172660004
4	DÄMPFUNGSGUMMI	2172660003
5	SCHMIERNIPPEL AS 8x1 KEG DIN71412	375900
6	SCHRAUBE 6KT M14x80 DIN933	701514
7	MUTTER 6KT M12 DIN980	704065
8	UMLENKHEBEL KPL I_H = 90 : 32	649329
9	BOLZEN B12H11 x 40 x 34,5 EN 22341	702857
10	SPLINT 3,2x20 DIN94	702004
11	GABELKOPF	21783407
12	SCHEIBE A13 DIN125	700140
13	FEDERZYLINDER KPL	21783408
14	ANSCHLAG	647966
15	MUTTER 6KT B14 DIN439	701854
16	MUTTER 6KT M14 DIN 980	704067
17	STOSSDÄMPFER 351 VB	372854
18	SPANNHÜLSE 8x55	702369
19	SPANNHÜLSE 14x55	702371
20	ZUGROHR ***	649330
21	HANDBREMSHEBEL KPL **	220297
22	LAGERBOLZEN	590127
23	ZYL-SCHRAUBE M INNENSKT M12x25	703340
24	FEDERRING B12 DIN7980	703339
25	ZUGBÜGEL	353137

Pos.	Bezeichnung	Material-Nr.
26	DISTANZBUCHSE	625628
27	BOLZEN	358533
28	ABREISSSEIL MIT ABREISSRING	209385

* Bestellung siehe Einprägung Zn.-Nr. AE

** einschl. Gasfeder, Abreißseil und Abreißring

*** Zugrohr drehbar

Erstellt	ETI-Nummer	geändert	Änderungs-Nr.	Änderungsgrund	Revisons-Nr.
04.06.03	811398_de	30.07.2007	FREIGABE		A