Zugdeichsel Typ 120 SR/ Typ 121 SR

ETI- Nr. 811397 (Bitte bei Bestellung angeben)

AL-KO Ersatzteile

Typ 120 SR Zugrohr drehbar (Deichselrohr gerade) Typ 121 SR Zugrohr drehbar (Deichselrohr gekröpft)

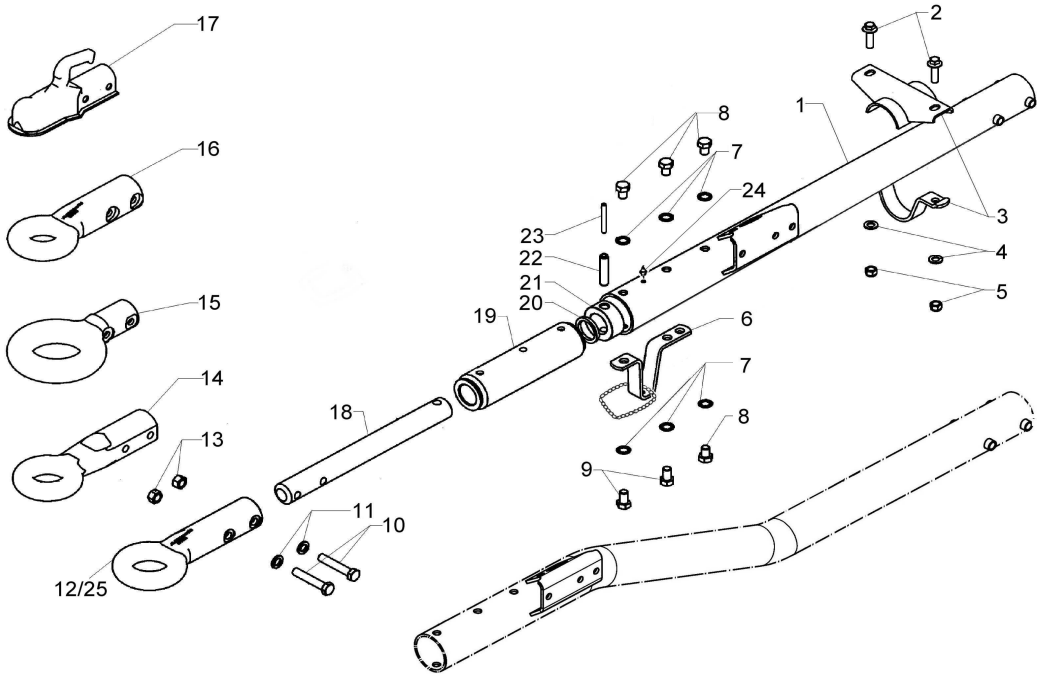

Pos.	Bezeichnung	Material-Nr.
1	Deichselrohr	Bestellung nach Typ
2	Skt.-Schraube M12x1,5x40 DIN 6921	700286
3	Auflagebock kpl.	294053
4	Scheibe A13 DIN 125	700140
5	Skt.-Mutter M12 DIN 985	700123
6	Bügel mit Kette	211739
7	Beilagscheibe 12,5	701269
8	Skt.-Schraube M12x16 DIN 933	700826
9	Skt.-Schraube M12x20 DIN 933	704122
10	Skt.-Schraube M12x65 DIN 931	700223
11	Scheibe SP 12 DIN 127	700130
12	England-Zugöse40	638674
13	Skt.-Mutter M 12 DIN 934	700283
14	Italien-Zugöse	217300
15	Nato-Zugöse	217241
16	DIN-Zugöse	217240
17	Zugkugelkupplung AK160	247162
18	Zugstange	356891
19	Lagekartusche	602692
20	Dämpfungsgummi	2072400206
21	Anzugsring	359235

Pos.	Bezeichnung	Material-Nr.
22	Spannstift 12x55 DIN 1481	701786
23	Spannstift 8x55 DIN 1481	701785
24	Schmiernippel AM 8x1 Keg DIN 71412	2171710001
25	England-Zugöse 50	291183

Zg = Zeichnungsnummer

Bitte bei Bestellung ETI -Nr.angeben

Deichselrohr mit Anschlußbohrungen kundenspezifisch (Bestellung über Zg-Nr.)

Erstellt	ETI-Nummer	geändert	Änderungs-Nr.	Änderungsgrund	Revisons-Nr.
18.03.02	811397_de	14.12.2009	FREIGABE		A