Seilwinde Typ 900 Compact

ETI- Nr. 811393 (Bitte bei Bestellung angeben)

AL-KO Ersatzteile

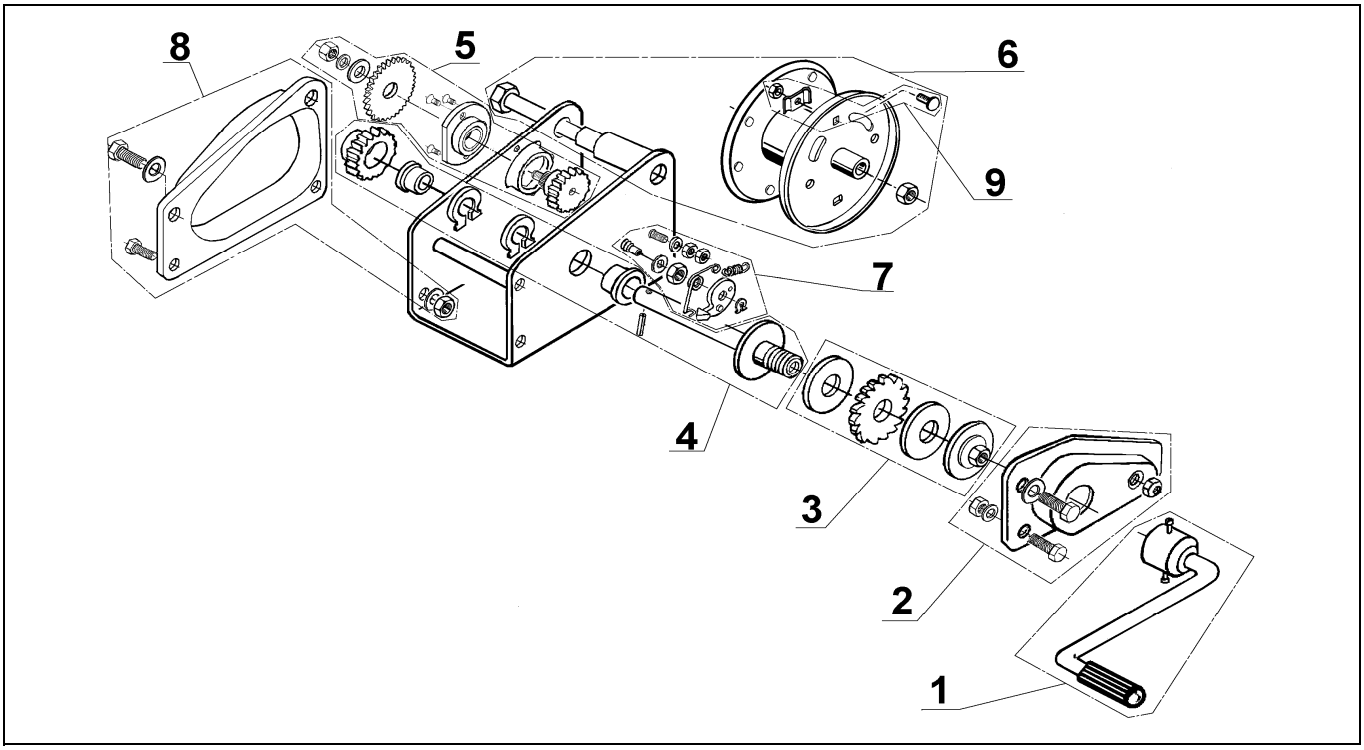

Pos.	Bezeichnung	Material-Nr.
1	Kurbel	352748
2	Abdeckung	352750
3	Lastdruckbremse	352749
4	Antriebswelle kpl.	352747
5	Getriebe	352751
6	Seiltrommel kpl.	352744
7	Sperrklinke	352746
8	Abdeckung	352743
9	Seilbefestigung	352745

Pos.	Bezeichnung	Material-Nr.

Erstellt	ETI-Nummer	geändert	Änderungs-Nr.	Änderungsgrund	Revisons-Nr.
20.01.04	811393_de	14.12.2009	FREIGABE		A