Seilwinde Typ 500 ungebremst

ETI- Nr. 811391 (Bitte bei Bestellung angeben)

AL-KO Ersatzteile

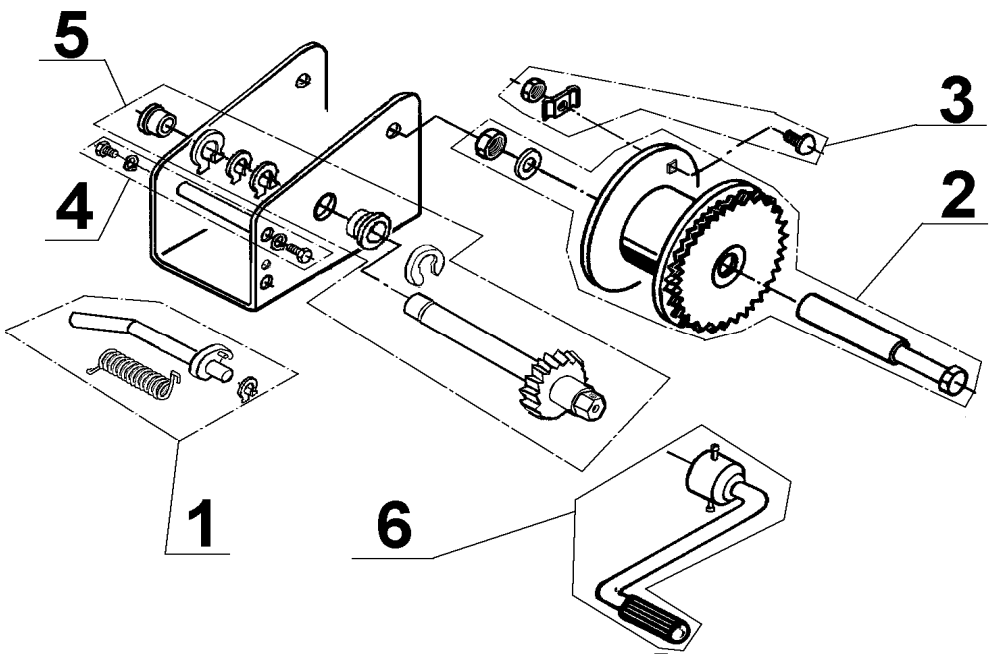

Pos.	Bezeichnung	Material-Nr.
1	Sperrhebel kpl.	352735
2	Seiltrommel	352736
3	Seilbefestigung	352737
4	Distanzrohr kpl.	352738
5	Antriebswelle	352739
6	Kurbel	352740

Pos.	Bezeichnung	Material-Nr.

Erstellt	ETI-Nummer	geändert	Änderungs-Nr.	Änderungsgrund	Revisons-Nr.
22.07.03	811391_de	14.12.2009	FREIGABE		A