Auflaufeinrichtung 2,8 VB/1 mit Kugelkupplung

ETI- Nr. 811374 (Bitte bei Bestellung angeben)

AL-KO Ersatzteile

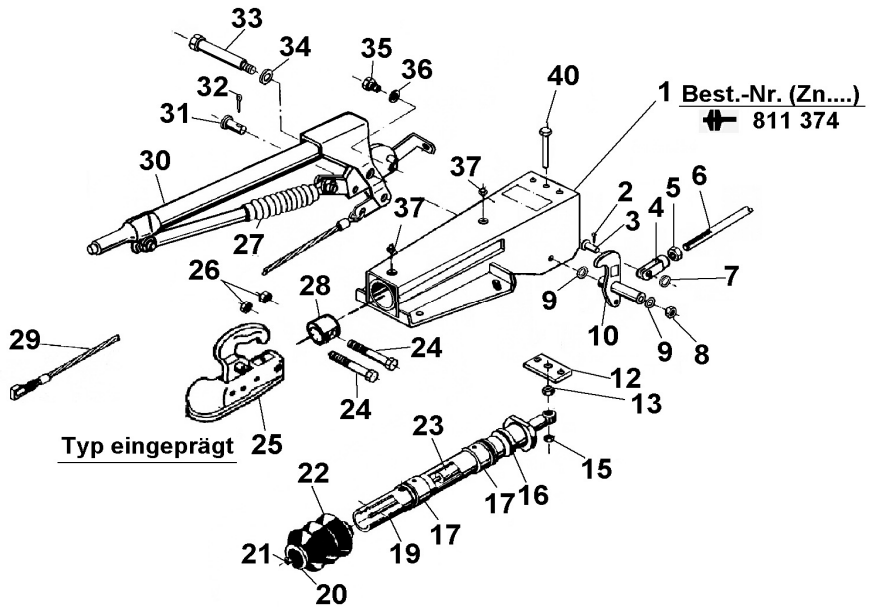

Pos.	Bezeichnung	Material-Nr.
1	Gehäuse kpl. mit eingepressten Buchsen für AE	Bestellung siehe Einprägung ZN.-Nr. AE
2	Splint Ø 4x20 DIN 94	700192
3	Bolzen B12 H11x40 DIN 1444	701566
4	Gabelkopf	702264
5	Skt.-Mutter M12 DIN 934	700283
6	Gestänge	Bitte Länge und Durchmesser angeben
7	Scheibe 12 DIN 1440	700215
8	Skt.-Mutter M12 DIN 6925	700645
9	Scheibe	2075750006
10	Umlenkhebel (mit Schmiernippel u. Gabelkopf mont.)	1350000
12	Anschlag	647966
13	Skt.-Mutter B14 DIN 439	701549
15	Skt.-Mutter M14 DIN 6925-10	701961
16	Dämpfungsgummi	2172660003
17	Lagerbuchse (nicht ausgerieben)	2172660004
19	Zugstange	354263
20	Kabelbinder	701422
21	Skt.-Mutter B10x1 DIN 439	702205
22	Faltenbalg	21726605

Pos.	Bezeichnung	Material-Nr.
23	Stossdämpfer	21726604
24	Skt.-Schraube M16x100 DIN 931	701571
25	Kugelkupplung (ohne Befestigungsmaterial)	247619
26	Skt.-Mutter M16 DIN 6924	702801
27	Gasfeder	1215889
28	Verbindungsbolzen	357451
29	Abreißseil	209385
30	Handbremshebel (incl. Gasfeder und Abreißseil)	1250755
31	Bolzen	358533
32	Splint Ø3,2x20 DIN 94	702004
33	Lagerbolzen	1350071
34	Federring B16 DIN 137	700135
35	Skt.-Schraube M12x25 DIN 933	700460
36	Federring B12 DIN 127	700130
37	Schmiernippel AM 8x1 Keg	375900
40	Skt.- Schraube M14x80 DIN 933	701514

AE = Auflaufeinrichtung

Bitte bei Bestellung die ETI-Nr. angeben

Erstellt	ETI-Nummer	geändert	Änderungs-Nr.	Änderungsgrund	Revisons-Nr.
18.05.05	811374_de	14.12.2009	FREIGABE		A