Seilwinde Typ 901/ Kurbel 230lg.

ETI- Nr. 811366 B (Bitte bei Bestellung angeben)

AL-KO Ersatzteile

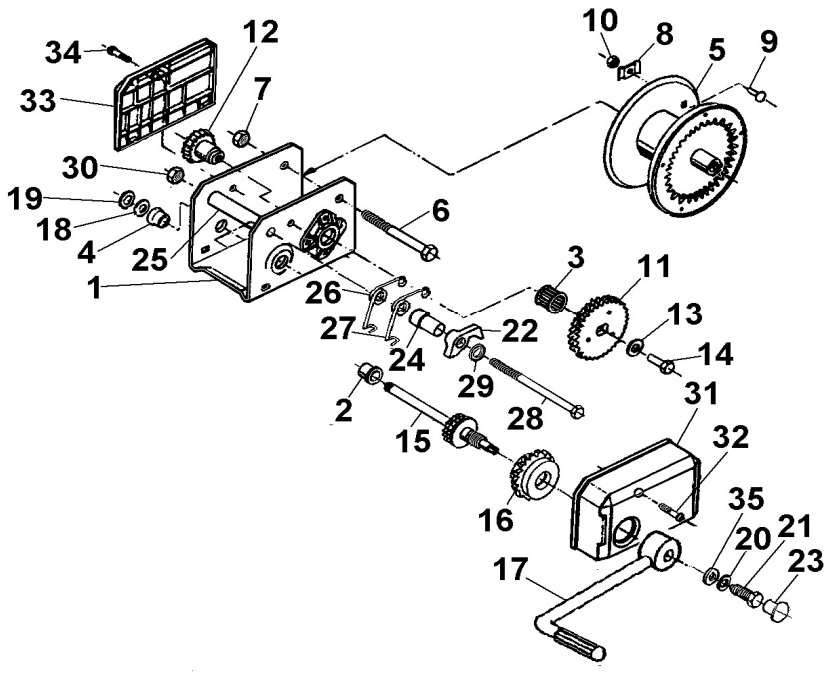

Pos.	Bezeichnung	Material-Nr.
1	Gehäuse kpl.	kein Ersatzteil
2	Lagerbuchse	352992
3	Lager	700837
4	Lagerbuchse	690546
5	Seiltrommel kpl.	352511
6	Skt.- Schraube M12x125 DIN 931	352431
7	Skt.- Mutter M12 BIW.Sich.	371932
8	Seilklemme	352015
9	Flachrundschraube 6x16 DIN 603	700799
10	Skt.- Schraube M6 DIN 934	700107
11	Zahnrad kpl.	352021
12	Vorgelegeritzel	352018
13	Scheibe 11	352111
14	Skt.- Schraube M10x16	703783
15	Antriebswelle *	1364895
16	Sperrad kpl. (fettfreie Montage!!)	352727
17	Kurbel kpl.	352717
18	Scheibe PA 16x22x0,5 DIN 988	704721
19	Sicherungsring 16x1 DIN 471	704722
20	Sperrkantring	352561
21	Skt.- Schraube M8x20	701006
22	Sperrklinke	352706
23	Abdeckkappe	352477
24	Distanzbuchse	352703
25	Distanzrohr	352508

Pos.	Bezeichnung	Material-Nr.
26	Drehfeder Ø 24	352709
27	Drehfeder Ø 19	352710
28	Skt.- Schraube M10x160 DIN 931	702481
29	Scheibe A10,5 DIN 125	700139
30	Skt.- Mutter M10 BIW.Sich.	375724
31	Getriebeverkleidung	352445
32	Linsenkopfschraube 6x35	589495
33	Abdeckung hinten	352444
34	Linsenkopfschraube 6x16	589122
35	Scheibe 8,4 DIN 7349	703450

* inklusive Position 20, 21 und 35

Erstellt	ETI-Nummer	geändert	Änderungs-Nr.	Änderungsgrund	Revisons-Nr.
31.08.05	811366B_de	14.12.2009	FREIGABE		A