Auflaufeinrichtung 351 VB GA 4000 kg

ETI- Nr. 811360 (Bitte bei Bestellung angeben)

AL-KO Ersatzteile

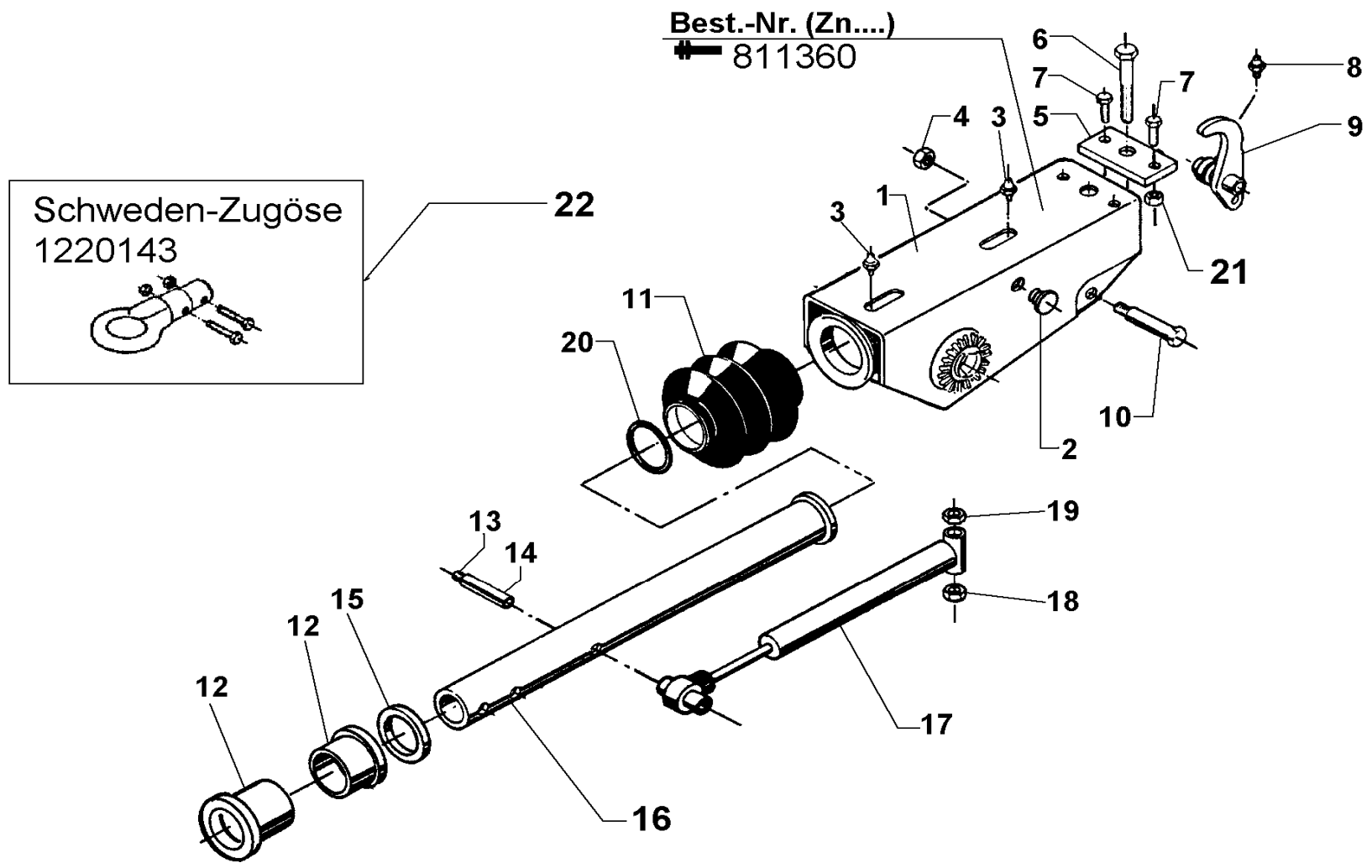

Pos.	Bezeichnung	Material-Nr.
1	Zugeinrichtung montiert	Bei Bestellung Typ, Ausführung und Oberflächenschutz angeben
2	Stopfen	368469
3	Schmiernippel AM 8x1	375900
4	Skt.-Mutter M12 DIN 980	704065
5	Anschlag	385681
6	Skt.-Schraube M14x80	701514
7	Skt.-Schraube M10x25	702739
8	Schmiernippel AM 6	700203
9	Umlenkhebel kpl. m. Pos.8 f. RB3081	374705
10	Lagerschraube	357550
11	Faltenbalg	21726605
12	Buchse	2172660004
13	Spannhülse 8x55	702369
14	Spannhülse 14x55	702371
15	Dämpfungsgummi	2172660003
16	Zugrohr – Standard	374704
17	Stoßdämpfer	372854
18	Skt.-Mutter M14 DIN 980	704067
19	Skt.-Mutter M14 DIN 934	702818
20	Kabelbinder	701422
21	Skt.-Mutter M10 DIN 980	704066

Pos.	Bezeichnung	Material-Nr.
22	Kupplungsteile mit Schraubenmaterial	Bestell- Nr. siehe Katalog oder ETI-Liste

AE = Auflaufeinrichtung

Bitte bei Bestellung die ETI Nr. angeben

Erstellt	ETI-Nummer	geändert	Änderungs-Nr.	Änderungsgrund	Revisons-Nr.
26.05.04	811360_de	14.12.2009	FREIGABE		A