Seilwinde Typ 501A

ETI- Nr. 811325 (Bitte bei Bestellung angeben)

AL-KO Ersatzteile

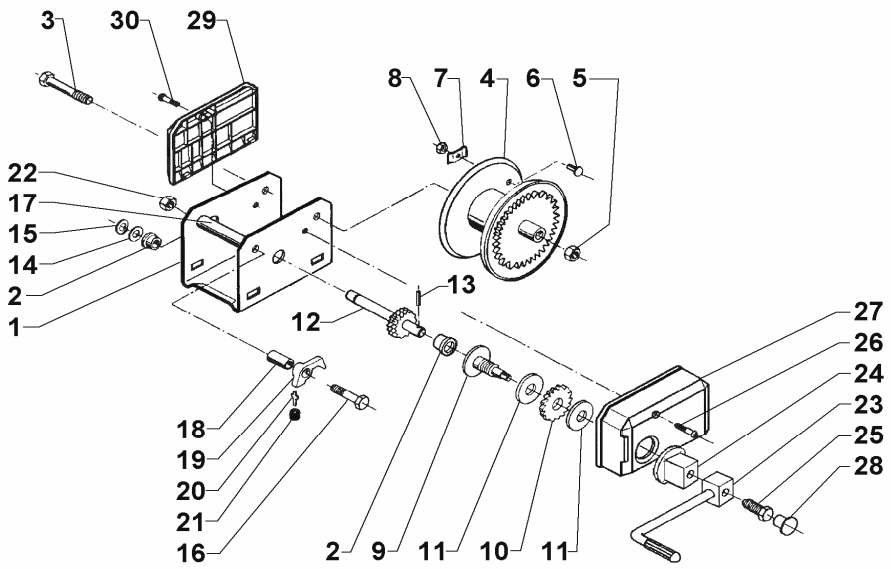

Pos.	Bezeichnung	Material-Nr.
1	Gehäuse kpl.	kein Ersatzteil
2	Lagerbuchse	352439
3	Skt.- Schraube M12x107 DIN 931	352432
4	Seiltrommel kpl.	352507
5	Sicherungsmutter BIW12A3C	371932
6	Flachrundschraube 6x16 DIN 603	700799
7	Seilklemme	352015
8	Skt.- Mutter M6 DIN 934	700107
9	Kurbelaufnahme kpl.	352078
10	Sperrad kpl.	352270
11	Bremsscheibe	352228
12	Antriebswelle gel.	352080
13	Zylinderstift 5x20 DIN 1473	700811
14	Stahlscheibe	352110
15	Sicherungsring 14x1 DIN 471	701001
16	Skt.- Schraube M10x125 DIN 931	703328
17	Rohr	352504
18	Distanzrohr	352084
19	Sperrklinke	352271
20	Federhalteblech	352232
21	Druckfeder	352299
22	Sicherungsmutter BIW10A3C	375724
23	Kurbel kpl.	690541
24	Kurbelmutter	690542
25	Skt.- Schraube M10x30	690552

Pos.	Bezeichnung	Material-Nr.
26	Linsenkopfschraube (DUO-TAP)	589123
27	Getriebeverkleidung	352447
28	Abdeckkappe	352477
29	Abdeckung hinten	352446
30	Linsenkopfschraube (DUO-TAP)	589122

Erstellt	ETI-Nummer	geändert	Änderungs-Nr.	Änderungsgrund	Revisons-Nr.
02.05.01	811325_de	11.12.2009	FREIGABE		A