AL-KO Safety Compact

ETI- Nr. 811322 (Bitte bei Bestellung angeben)

AL-KO Ersatzteile

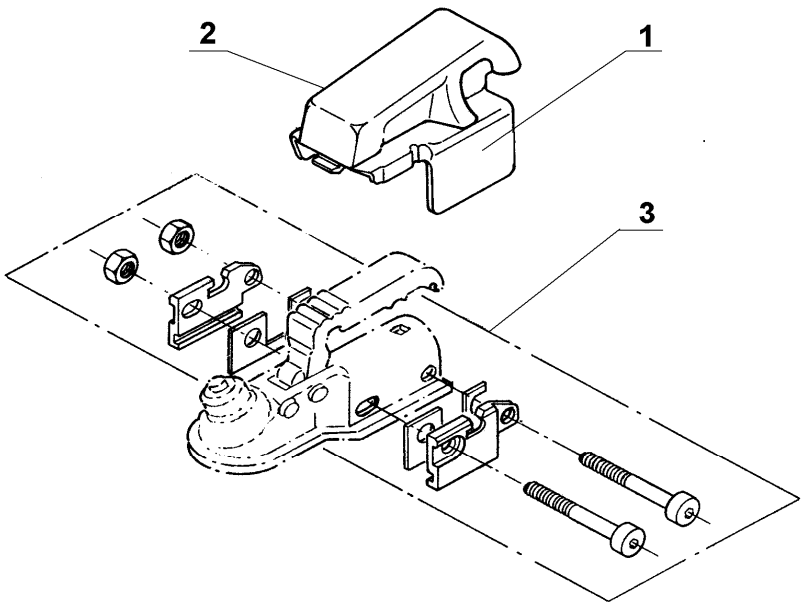

Pos.	Bezeichnung	Material-Nr.
1	Haube (Austausch nicht rentabel)	
2	Schloß kpl. Ø 15	690495
	Schloß kpl. Ø 17	690326
3	Montageset für AK 300	690376
	Montageset für AK 160-35	690377
	Montageset für AKS 1300	690378

Pos.	Bezeichnung	Material-Nr.

Erstellt	ETI-Nummer	geändert	Änderungs-Nr.	Änderungsgrund	Revisons-Nr.
24.11.04	811322_de	11.12.2009	FREIGABE		A