AUFLAUFEINRICHTUNG TYP 161 R/D RHR 88,9x5,6

ETI- Nr. 811316 (Bitte bei Bestellung angeben)

AL-KO Ersatzteile

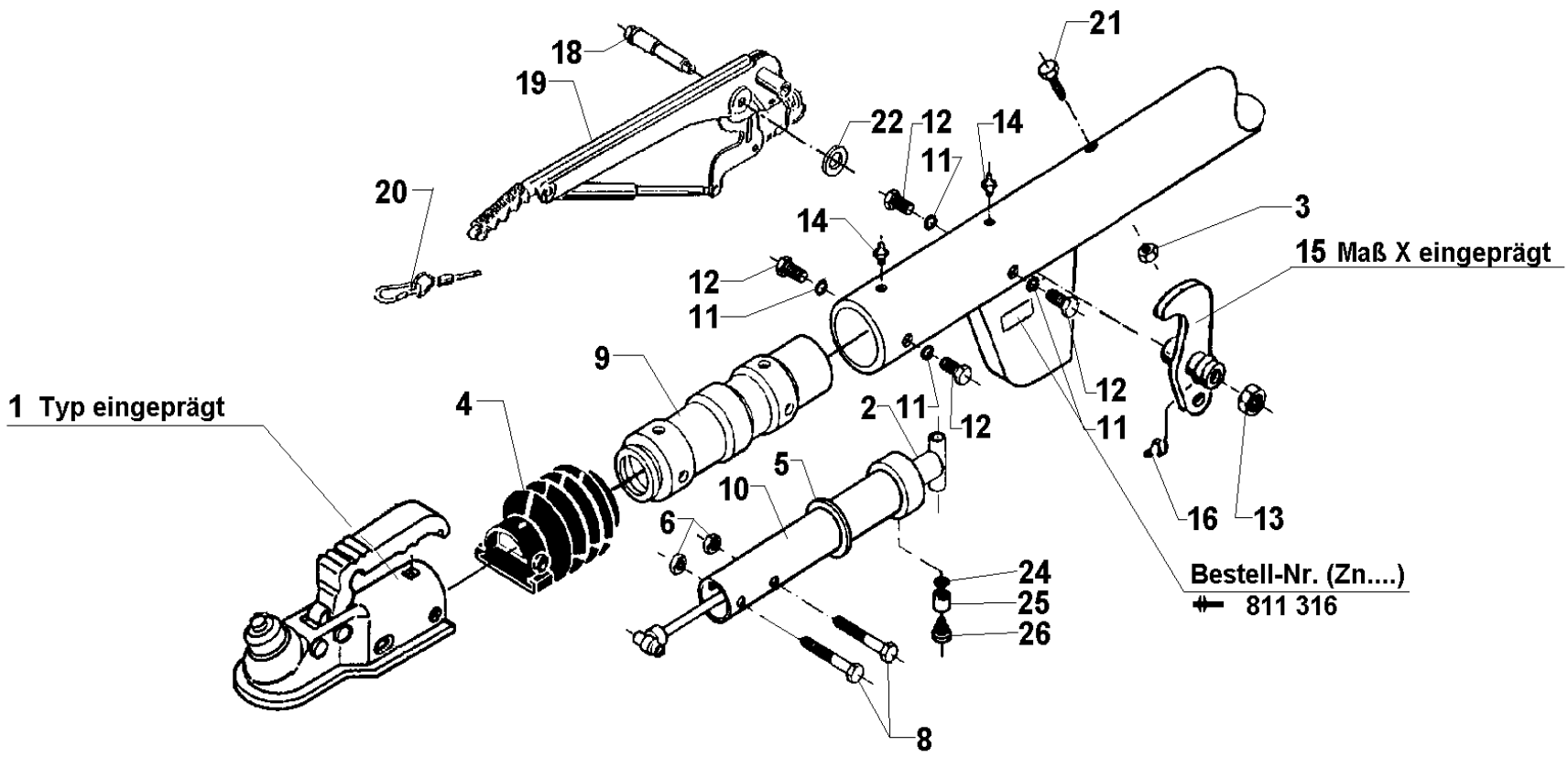

Pos.	Bezeichnung	Material-Nr.
1	KUGELKUPPLUNG AK 160 (OHNE BEFESTIGUNGSMATERIAL)	247163
2	STOSSDÄMPFER	583529
3	6KT MUTTER M12 DIN 980-V-8 A3C	704065
4	FALTENBALG	366356
5	PROFILRING	371372
6	6KT MUTTER M12 DIN 980-V-8 A3C	704065
8	6KT SCHRAUBE M12x70 DIN 931	700061
9	GUS- LAGERKARTUSCHE	583046
10	ZUGROHR GESCHW	380440
11	SCHEIBE A10,5 DIN 6798 A3C	704095
12	6KT SCHRAUBE M10x16 DIN 933 A3C	703783
13	6KT MUTTER M12 DIN 980-V-8A3C	704065
14	SCHMIERNIPPEL AM 8x1 KEGEL	368461
15	UMLNEKHEBEL KPL. MIT GELENKKOPF UND SCHMIERNIPPEL MONT. iH = 90:27	384655
16	SCHMIERNIPPEL AS 6 KEGEL	700203
18	LAGERSCHRAUBE	581145
19	HANDBREMSHEBEL KPL. MIT ABREISSEIL	220094
20	ABREISSEIL MIT HAKEN	368605
21	6KT SCHRAUBE M12x110 DIN 931 A3C	700313
22	SCHEIBE (19,2x34x3)	370693
24*	SCHEIBE A8,4 DIN 6798 A3C	703466
25*	BUCHSE	583043
26*	LAGERSCHRAUBE	583042

Pos.	Bezeichnung	Material-Nr.

Erstellt	ETI-Nummer	geändert	Änderungs-Nr.	Änderungsgrund	Revisons-Nr.
13.11.01	811316_de	23.09.2010 BB	FREIGABE		A