Auflaufeinrichtung 60S/2 VKT 70 mit NATO-Zugöse

ETI- Nr. 811287 (Bitte bei Bestellung angeben)

AL-KO Ersatzteile

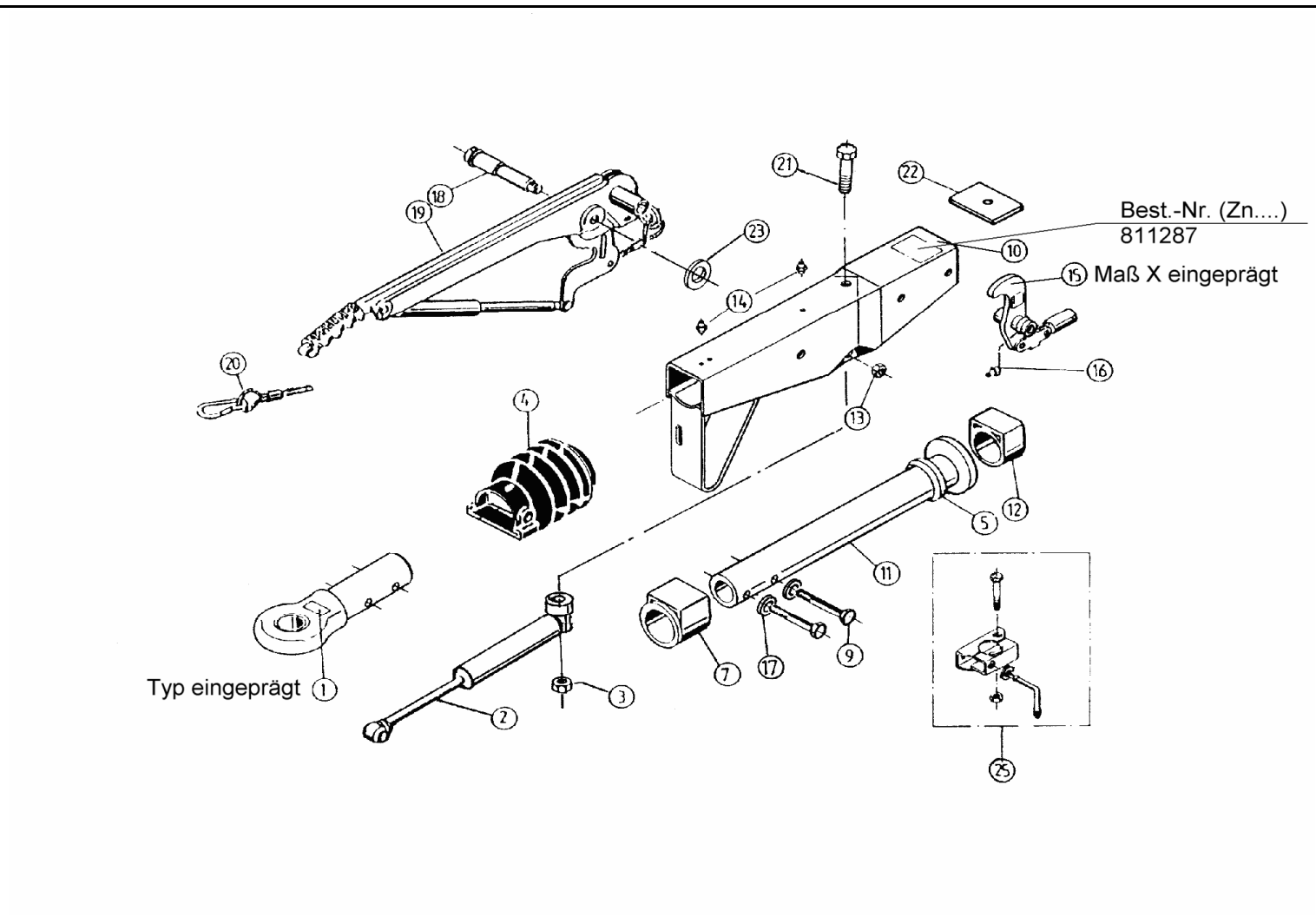

Pos.	Bezeichnung	Material-Nr.
1	Zugöse (ohne Befestigungsmaterial)	217241
2	Stoßdämpfer	20767204
3	MU Sich- BIW M10 A3C	375724
4	Faltenbalg	2073890210
5	Profilring	2072410207
7	Bundbuchse (nicht ausgerieben)	625601
9	Skt.- Schraube M12x55 DIN 931	702744
10	Gehäuse kpl.mit eingepreßten Buchsen für AE	Bestellung siehe Einprägung Zn.-Nr. AE
11	Zugrohr geschw.	625626
12	Gleitbuchse (nicht ausgerieben)	625602
13	Skt.- Mutter M12 DIN 980-V -8A3C	704065
14	Schmiernippel AM 8x1 Keg.	2171710001
15	Umlenkhebel mit Gelenkkopf und Schmiernippel montiert iH=90 : 27	384655
16	Schmiernippel AM 6 Keg.	700203
17	Federring B12 DIN 127	702000
18	Lagerschraube	581145
19	Handbremshebel kpl mit Abreißseil	220094
20	Abreißseil mit Haken	368605
21	Skt.-Schraube M10x 55 DIN 931	705140
22	Anschlagplatte	625627
23	Scheibe(19,2x34x3)	370693

Pos.	Bezeichnung	Material-Nr.
25	Anbaufall Klemmschelle (Klemmschelle angeschweißt)	
25.1	Klemmteil	20531802
25.2	Feststellknebel kpl	20531703
25.3	Scheibe A13	700140
25.4	Skt.-Schraube M8x65 DIN 931	701127
25.5	Skt.-Mutter M8 DIN 6925-8	700643

AE=Auflaufeinrichtung

Bitte bei Bestellung die ETI-Nr. angeben

Erstellt	ETI-Nummer	geändert	Änderungs-Nr.	Änderungsgrund	Revisons-Nr.
23.02.00	811287_de	10.12.2009	FREIGABE		A