Auflaufeinrichtung 251 G

ETI- Nr. 811282 (Bitte bei Bestellung angeben)

AL-KO Ersatzteile

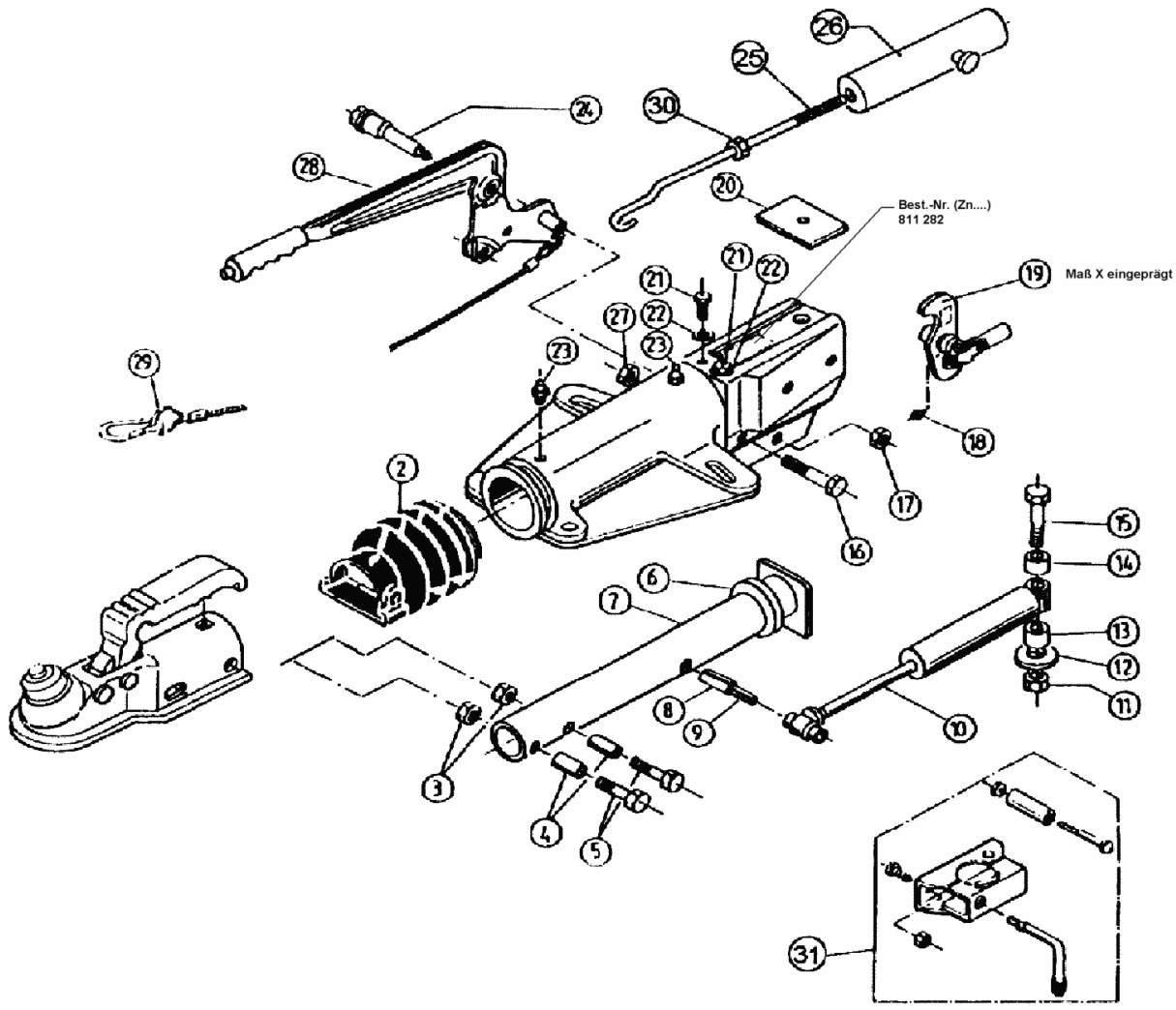

Pos.	Bezeichnung	Material-Nr.
1	Kugelkupplung (Bestellung nach Typ, ohne Befestigungsmaterial)	AK 300
2	Faltenbalg	366356
3	Skt.-Mutter M12 DIN 980 V-8A3C	704065
4	Distanzbuchse	357242
5	Skt.-Schraube M12x75 DIN 931	701959
6	Dämpfungsgummi	371372
7	Zugrohr	370854
8	Spannhülse 12x48 DIN 1481	704408
9	Spannhülse 7x48 DIN 1481	704407
10	Stoßdämpfer	372641
11	Skt.-Mutter M16 DIN 985-8 A3c	704089
12	Scheibe	700625
13	Distanzbuchse	375928
14	Distanzbuchse	375929
15	Skt.-Schraube M16x100 DIN 931	703548
16	Skt.-Schraube M10x90 DIN 931	703549
17	Skt.-Mutter M12 DIN 980 V-8A3C	704065
18	Schmiernippel M6 DIN 71412	700203
19	Umlenkhebel kpl	
	90/33,5 (RB 3081)	648410
	90/27 (RB 2051)	626614
20	Anschlagplatte	375572
21	Schneidschraube A8x20 DIN 7513	703494
22	Fächerscheibe A8,4 DIN 6798	703466

Pos.	Bezeichnung	Material-Nr.
23	Schmiernippel AM8x1 Keg	2171710001
24	Lagerschraube	607018
25	Hakenstange	607013
26	Federzylinder kpl.	645388
27	Skt.-Mutter M10 DIN 980 -V-8	704066
28	Handbremshebel kpl mit Abreißseil	645420
29	Abreißseil mit Haken	368605
30	Skt.-Mutter M12	702750
31	Klemmschelle für Rohr 48 (Nachrüstsatz kann wahlweise angebaut werden)	293020

AE = Auflaufeinrichtung

Bitte bei Bestellung die ETI-Nr. angeben

Erstellt	ETI-Nummer	geändert	Änderungs-Nr.	Änderungsgrund	Revisons-Nr.
05.10.99	811282_de	10.12.2009	FREIGABE		A