Ersatzradhalter

ETI- Nr. 811281 (Bitte bei Bestellung angeben)

AL-KO Ersatzteile

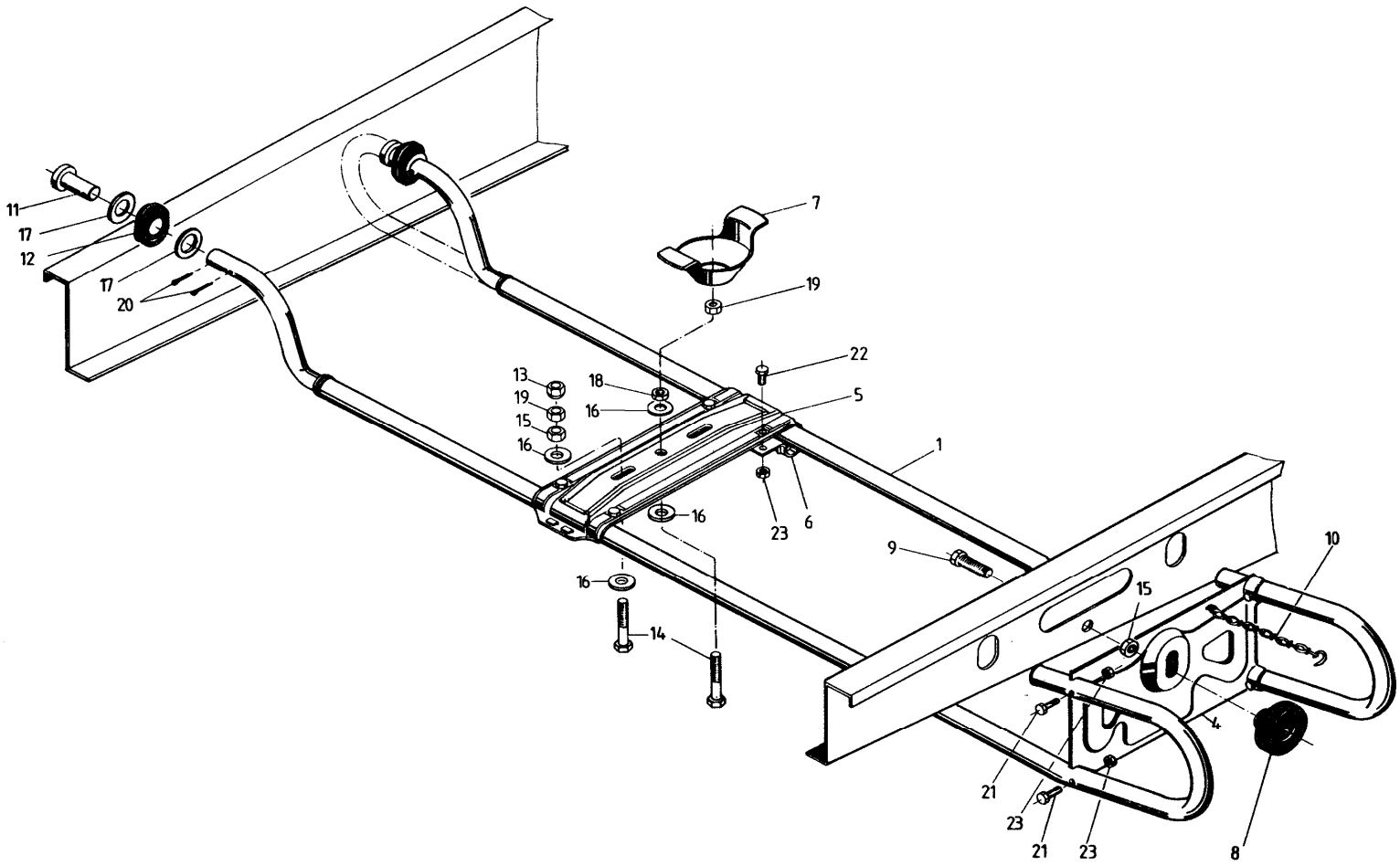

Pos.	Bezeichnung	Material-Nr.
1	Teleskoprohr	Einzeln nicht lieferbar
4	Befestigungsplatte	20951602
5	Verbindungsblech	20951603
6	Klemmschelle	20951604
7	Spannkegel	20949802
8	Sterngriff	20949804
9	Arretierungsschraube	20949805
10	Sicherungskette kpl.	20949806
11	Ansatzbuchse	20949807
12	Gummitülle	20951605
13	Kegelmutter	20949809
14	Skt.-Schraube M12x60 DIN 933	701258
15	Skt.-Mutter M12 DIN 934	700283
16	Scheibe A13 DIN 125	700140
17	Scheibe A21 DIN 125	701290
18	Skt.-Mutter M12 DIN 439	701481
19	Skt.-Mutter VM12 DIN 985	702750
20	Splint 5x35 DIN 94	700196
21	Skt.-Schraube M6x30 DIN 933	700866
22	Skt.-Schraube M6x12 DIN 933	700483
23	Skt.-Mutter VM6 DIN 980	700402

Pos.	Bezeichnung	Material-Nr.

Erstellt	ETI-Nummer	geändert	Änderungs-Nr.	Änderungsgrund	Revisons-Nr.
21.03.01	811281_de	10.12.2009	FREIGABE		A