Auflaufeinrichtung 161 S V-Ausführung mit Zugöse

ETI- Nr. 811276 (Bitte bei Bestellung angeben)

AL-KO Ersatzteile

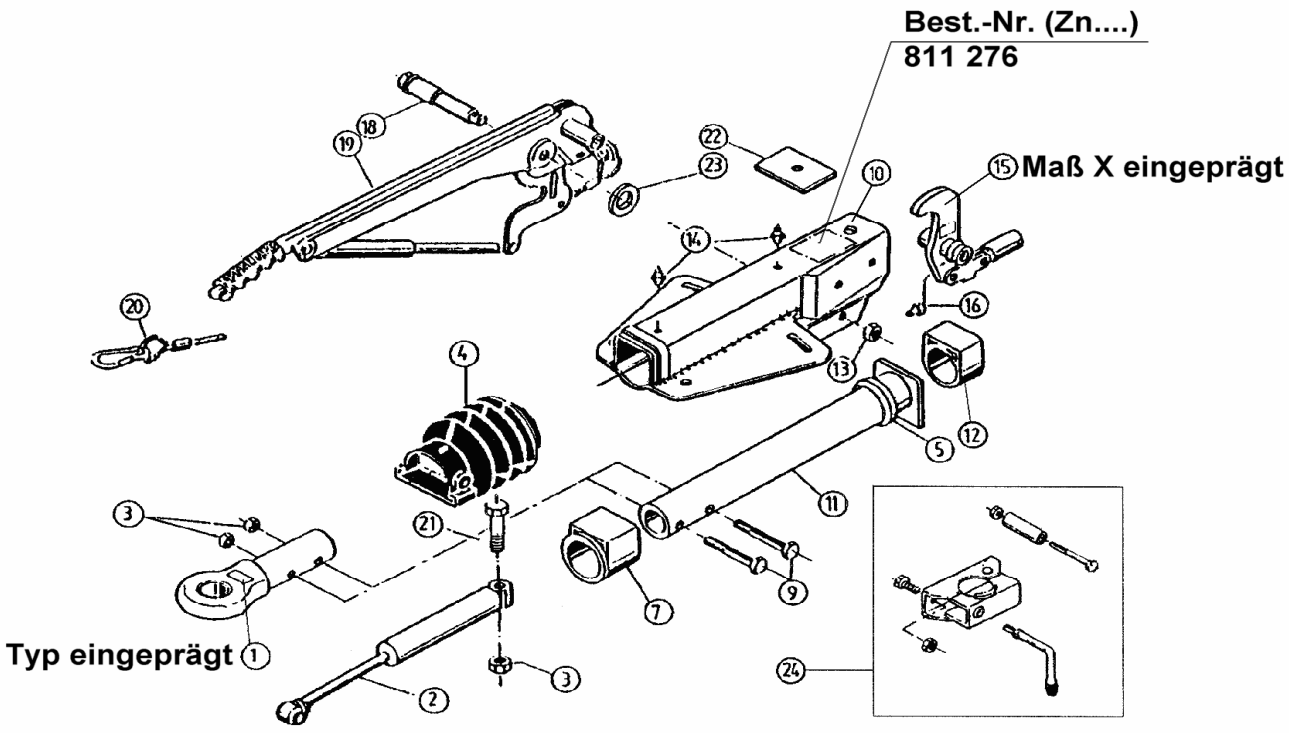

Pos.	Bezeichnung	Material-Nr.
1	Zugöse (ohne Befestigungsmaterial)	DIN 357419 NATO 357420 Italien 370999
2	Stoßdämpfer	370561
3	Skt.-Mutter M12 DIN 980-V8 A3C	704065
4	Faltenbalg	366356
5	Profilring	371372
6	Skt.-Mutter M12 DIN 980-V8 A3C	704065
7	Bundbuchse (nicht ausgerieben)	353943
9	Skt.-Schraube M12x60 DIN 931	702749
10	Gehäuse kpl. mit eingepreßten Buchsen für AE	Bestellung siehe Einprägung Zn.-Nr. AE
11	Zugrohr geschw.	380309
12	Gleitbuchse (nicht ausgerieben)	353942
13	Skt.-Mutter M12 DIN 980-V8 A3C	704065
14	Schmiernippel AM 8x1 Keg.	375900
15	Umlenkhebel mit Gelenkkopf und Schmiernippel (Pos.16) montiert iH=90:27 iH=90:30	 380265 380285
16	Schmiernippel AM 6 Keg.	700203
18	Lagerschraube	581145
19	Handbremshebel kpl mit Abreißseil	220096
20	Abreißseil mit Haken	368605

Pos.	Bezeichnung	Material-Nr.
21	Skt.-Schraube M12x90 DIN 931 8.8A3c	702823
22	Anschlagplatte	581699
23	Scheibe (19,4x34x3) DIN 125	370693
24	Klemmschelle für Rohr 48 (Nachrüstsatz kann wahlweise angebaut werden)	293020

AE = Auflaufeinrichtung
HB = Handbremshebel

Bitte bei Bestellung die ETI-Nr. angeben.

Erstellt	ETI-Nummer	geändert	Änderungs-Nr.	Änderungsgrund	Revisons-Nr.
22.03.99	811276_de	10.12.2009	FREIGABE		A