Multifunktionsträger

ETI- Nr. 811266 (Bitte bei Bestellung angeben)

AL-KO Ersatzteile

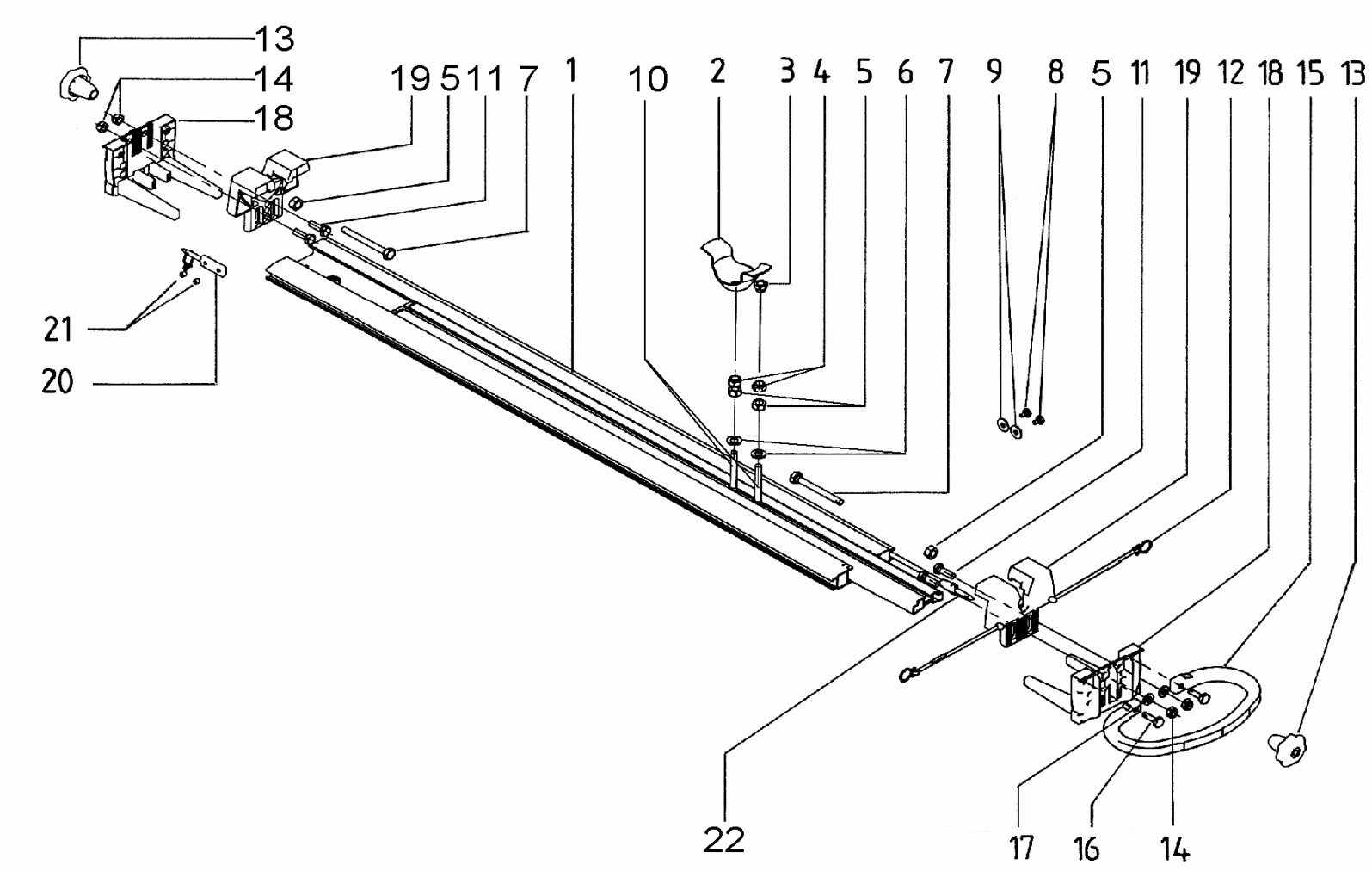

Pos.	Bezeichnung	Material-Nr.
1	Profil	Austausch nicht rentabel
2	Spannkegel	20949802
3	Kegelmutter	20949809
4	Skt.-Mutter M12 DIN 985-10 A3C	702750
5	Skt.-Mutter M12 DIN 934-8 A3C	700283
6	Scheibe A13 DIN 125	700140
7	Sicherungsschraube	690168
8	Skt.- Schraube M8x10 DIN 933 8.8	703002
9	Scheibe A8,4 DIN 9021	703453
10	Skt.-Schraube M12x80 DIN 933	704351
11	Skt.-Schraube M10x30 DIN 933 8.8 A3C	702130
12	Sicherungsschnur	690186
13	Sterngriff	690175
14	Skt.-Mutter M10 DIN 985-10 A3C	700122
15	Handgriff	690189
16	Skt.-Schraube M8x35 DIN 933 8.8A3C	700551
17	Scheibe A10,5 DIN 125 A3C	700139
18	Unterteil	690190
19	Oberteil	690188
20	Platte geschweißt	690172
21	Gewindestift M8x10 DIN 914	700464
22	Hebelarretierung	690171

Pos.	Bezeichnung	Material-Nr.

Erstellt	ETI-Nummer	geändert	Änderungs-Nr.	Änderungsgrund	Revisons-Nr.
14.10.99	811266_de	10.12.2009	FREIGABE		A