Auflaufeinrichtung 162 S

ETI- Nr. 811263 (Bitte bei Bestellung angeben)

AL-KO Ersatzteile

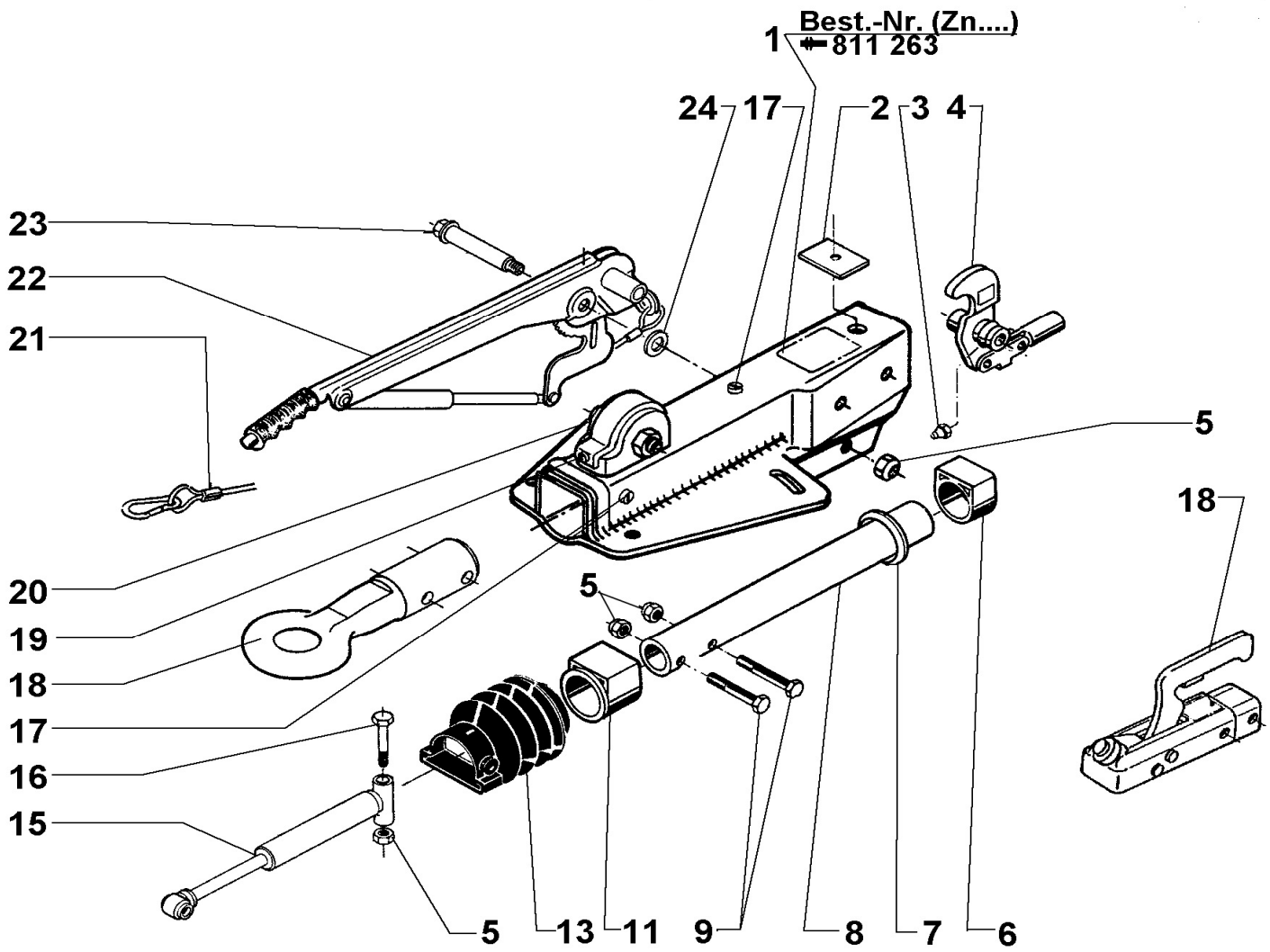

Pos.	Bezeichnung	Material-Nr.
1	Gehäuse kpl. mit eingepreßten Buchsen für AE	Bestellung siehe Einprägung Zn.-Nr. AE
2	Anschlagplatte	370557
3	Schmiernippel AM 6 Keg.	700203
4	Umlenkhebel mit Gelenkkopf und Schmiernippel montiert ich = 90:27	380265
5	Skt.- Mutter M12 DIN 985 – 10 A3C	704065
6	Gleitbuchse (nicht ausgerieben)	353942
7	Profilring	371372
8	Zugrohr geschw.	571875
9	Skt.-Schraube 12x60 DIN 931	702749
	Skt.-Schraube M12x85 (bei AK 301)	703551
11	Bundbuchse (nicht ausgerieben)	353943
13	Faltenbalg	366356
15	Stoßdämpfer	370558
16	Skt.-Schraube M12x90 DIN 931	700312
17	Zylinderschraube 5x8 DIN 84	700797
18	Zugöse (ohne Befestigungsmat.)	357419
	Kugelkupplung AK 350	247621
19	Zylinderschraube 3x6 DIN 84	702424
20	Abdeckblech	375841
21	Abeißseil mit Haken	368605
22	Handbremshebel kpl. mit Abreißseil	220096
23	Lagerschraube	581145

Pos.	Bezeichnung	Material-Nr.
24	Scheibe (19,2x34x3)	370693

AE = Auflaufeinrichtung

Bitte bei Bestellung die ETI-Nr. angeben.

Erstellt	ETI-Nummer	geändert	Änderungs-Nr.	Änderungsgrund	Revisons-Nr.
21.04.99	811263_de	10.12.2009	FREIGABE		A