Seilwinde Typ 1201A

ETI- Nr. 811255 (Bitte bei Bestellung angeben)

AL-KO Ersatzteile

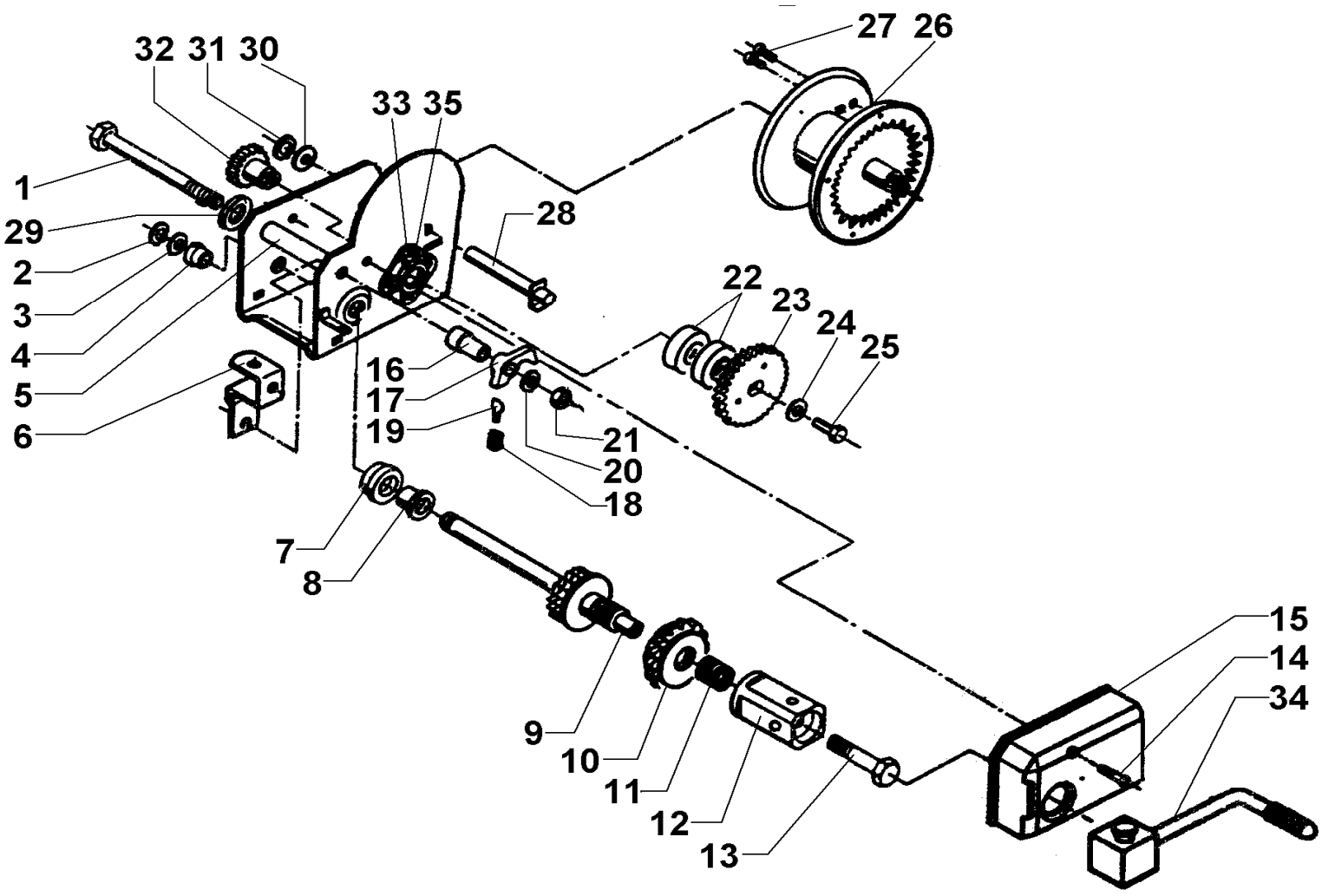

Pos.	Bezeichnung	Material-Nr.
1	Skt.-Schraube M10x180	704312
2	Sicherungsring 20x1,2	700344
3	Stahlscheibe 20x28x0,5	701166
4	Lagerbuchse	690138
5	Distanzrohr	352614
6	Haltebügel	352450
7	Buchse	690137
8	Lagerbuchse	704297
9	Antriebswelle	352599
10	Sperrad geklebt	352624
11	Druckfeder	352291
12	Kurbelmutter	1313044
13	Ansatzschraube	607377
14	Linsenkopfschraube 6x35	589495
15	Getriebeverkleidung	352445
16	Distanzrohr	352473
17	Sperrklinke	352271
18	Druckfeder	352299
19	Federhalteblech	352232
20	Scheibe A 10,5	702002
21	Skt.-Mutter M10	375724
22	Lager	700579 und 704344
23	Zahnrad kpl.	690227
24	Scheibe	352111

Pos.	Bezeichnung	Material-Nr.
25	Skt.-Schraube M10x16	703783
26	Seiltrommel kpl.	690149
27	Gewindestift 8x10 DIN 916	702354
28	Welle kpl.	690147
29	ScheibeA10,5 DIN 125 A3C	702002
30	Scheibe 20x28x0,5	701166
31	Sicherungsring 20x1,2	700344
32	Vorlegeritzel	690140
33	Lagergehäuse mont. mit Lager	690141
34	Kurbel lose	352456
35	Linsenkopfschraube 6x12	580521

Erstellt	ETI-Nummer	geändert	Änderungs-Nr.	Änderungsgrund	Revisons-Nr.
12.09.00	811255_de	10.12.2009	FREIGABE		A