Auflaufeinrichtung 30 S/2 VKT-Ausführung

ETI- Nr. 811252 (Bitte bei Bestellung angeben)

AL-KO Ersatzteile

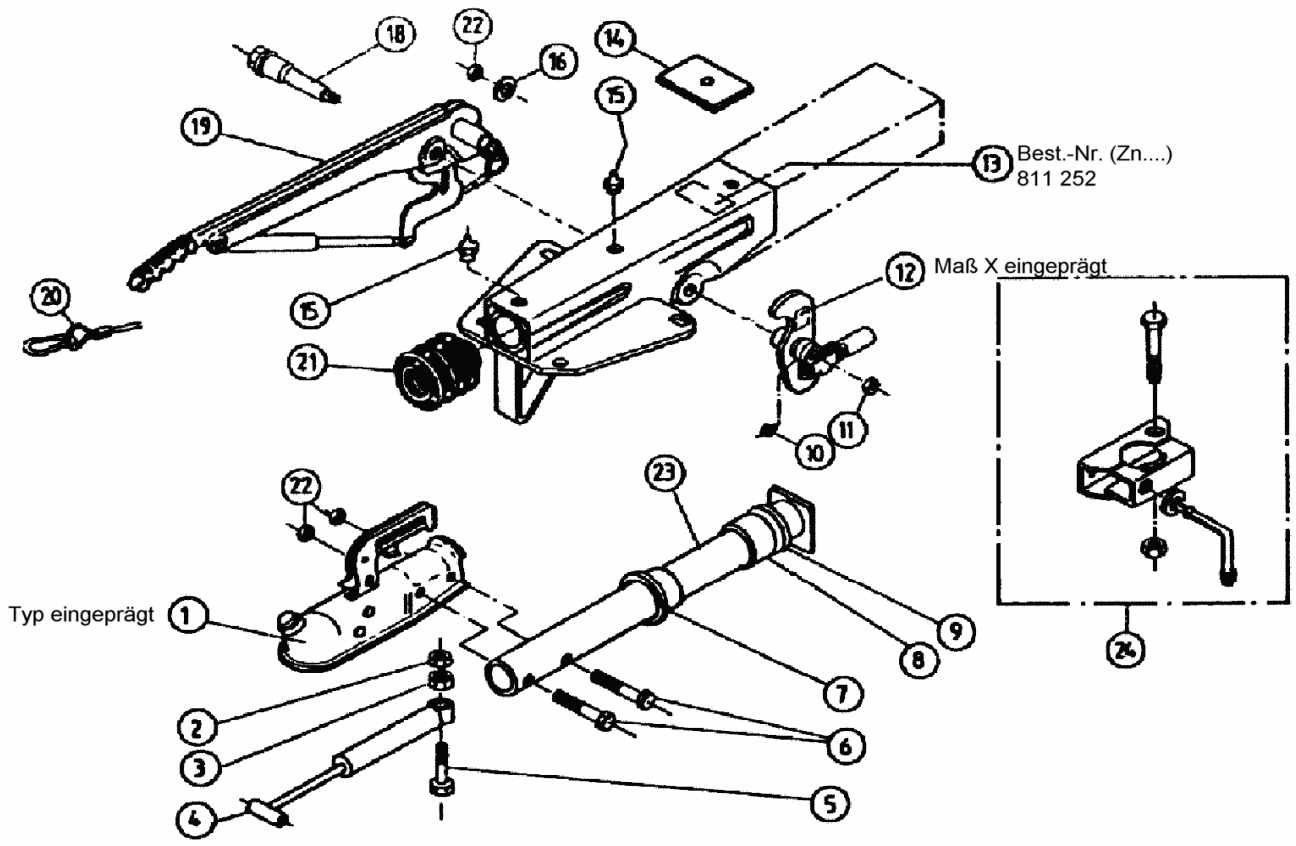

Pos.	Bezeichnung	Material-Nr.
1	Kupplung (Bestellung nach Typ, ohne Befestigungsmaterial)	
2	Skt.-Mutter M10 A3C	375724
3	Skt.-Mutter M10 A3C	700109
4	Stoßdämpfer	359569
5	Skt.-Schraube M10x50 A3C	705140
6	Skt.-Schraube M12x55 A3C	702744
7	Buchse (im Gehäuse eingepresst)	625601
8	Buchse (im Gehäuse eingepresst)	625602
9	Dämpfungsgummi	2072410207
10	Schmiernippel AM 6 DIN 71412	700203
11	Skt.-Mutter M12 A3C	704065
12	Umlenkhebel (mit Gelenkkopf und Schmiernippel mont.) iH = 90:27	384655
13	Gehäuse kpl. mit eingepreßten Buchsen für AE	Bestellung siehe Ein-prägung Zn.-Nr.AE
14	Anschlagplatte	625627
15	Schmiernippel AM 8x1 DIN 71412	2171710001
16	Scheibe ø19,2x34x3	370693
18	Lagerschraube	581145
19	Handbremshebel kpl mit Abreißseil	220094
20	Abreißseil mit Haken	368605
21	Faltenbalg	2073890210
22	Skt.- Mutter M12 A3C	704065

Pos.	Bezeichnung	Material-Nr.
23	Zugrohr	625634
24	Anbaufall Klemmschelle Rohr 48 (Klemmschelle angeschweißt für V und Vkt. Ausf.)	
24.1	Klemmteil	20531802
24.2	Feststellknebel kpl.	
	V- Ausf.	610561
	Vkt.- Ausf.	20531703
24.3	Scheibe A13	700140
24.4	Skt.- Schraube M 8x65 A3C	701127
24.5	Skt.- Mutter M 8 A3C	701998

AE = Auflaufeinrichtung
HB = Handbremshebel

Bitte bei Bestellung die ETI - Nr. angeben

Erstellt	ETI-Nummer	geändert	Änderungs-Nr.	Änderungsgrund	Revisons-Nr.
01.09.98	811252_de	14.12.09	FREIGABE		A