Seilwinde Typ 350

ETI- Nr. 811249 (Bitte bei Bestellung angeben)

AL-KO Ersatzteile

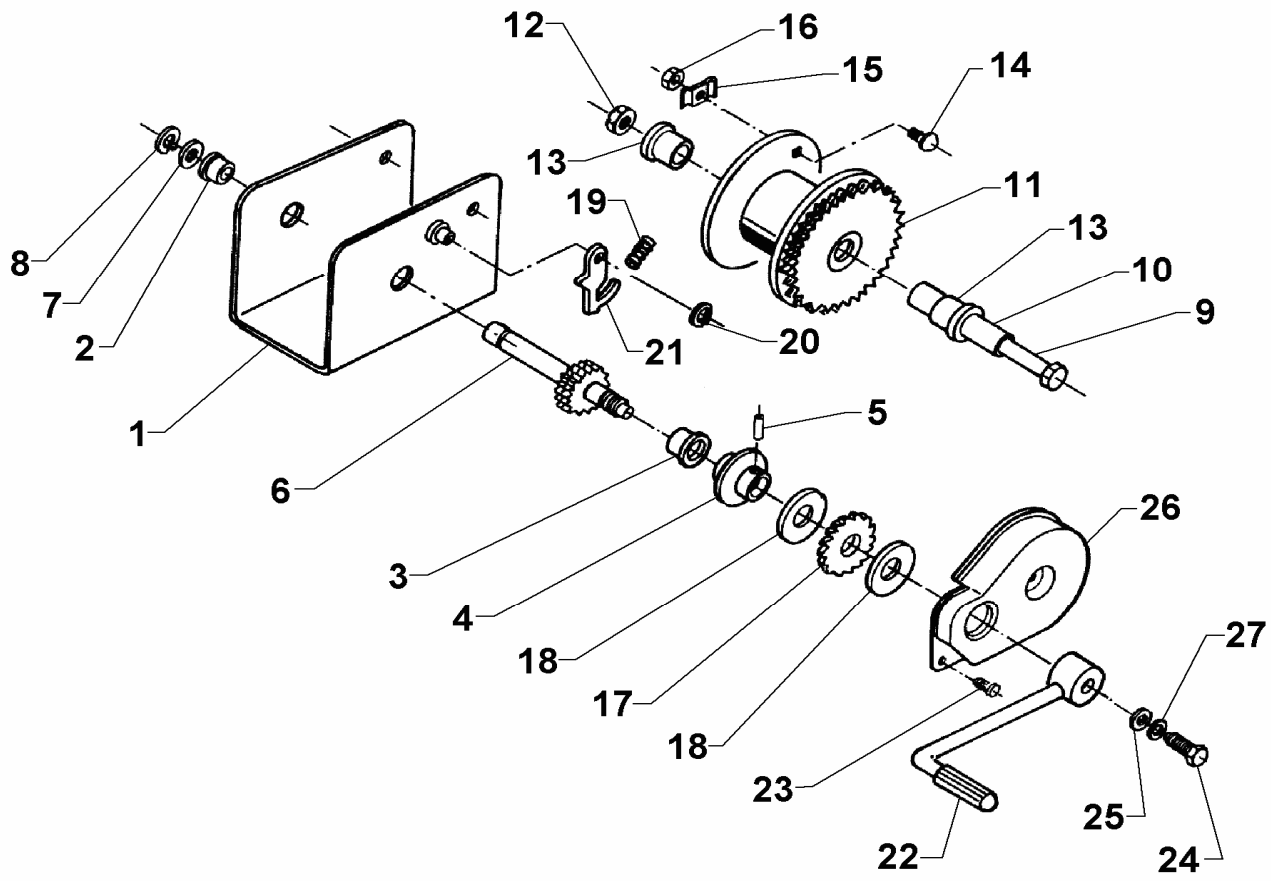

Pos.	Bezeichnung	Material-Nr.
1	Gehäuse kpl.	
2	Buchse	
3	Buchse	
4	Bremswiderlager	fest montiert:
5	Zylinderstift	keine Ersatzteile
6	Antriebswelle	
7	Stahlscheibe	
8	Sicherungsring	
9	Skt.- Schraube M8x100 DIN 931	700924
10	Achsrohr	352134
11	Seiltrommel kpl.	352503
12	Skt.- Mutter M8 DIN 6925	348988
13	Lagerbuchse	352439
14	Flachrundschraube 6x12 DIN 603	701831
15	Seilklemme	352269
16	Skt.- Mutter M6 DIN 934	700107
17	Sperrad kpl.	352141
18	Bremsscheibe	352142
19	Druckfeder	352363
20	Sicherungsring 8x0,8 DIN 471	701648
21	Sperrklinke	352145
22	Kurbel kpl.	352148
23	Linsenkopfschraube 5x8	359819
24	Skt.- Schraube	703607
25	Scheibe 8,4 DIN 7349	703450

Pos.	Bezeichnung	Material-Nr.
26	Abdeckung	352147
27	Sperrkantring	352561

Erstellt	ETI-Nummer	geändert	Änderungs-Nr.	Änderungsgrund	Revisons-Nr.
02.09.98	811249_de	14.12.2009	FREIGABE		A