Nabe 250 kg (Radlast) Achstype 400 kg

ETI- Nr. 811240 (Bitte bei Bestellung angeben)

AL-KO Ersatzteile

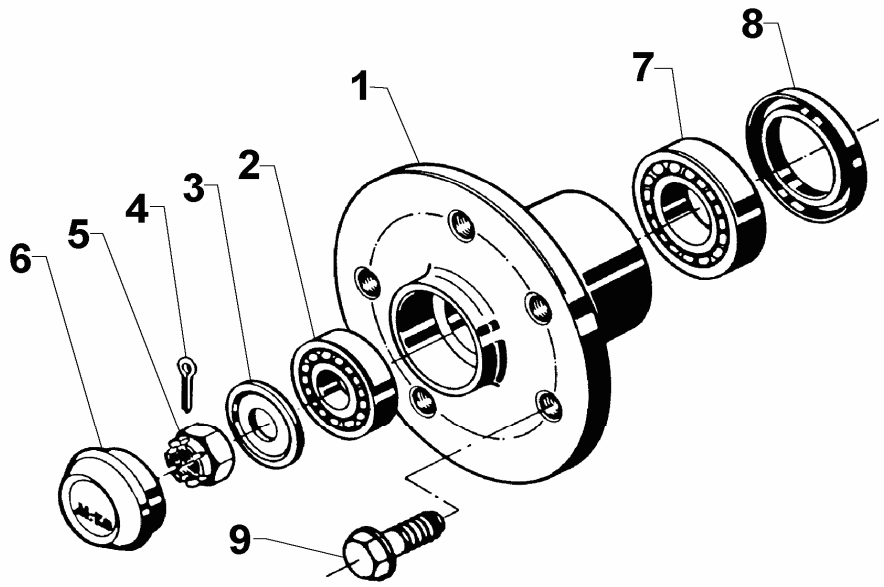

Pos.	Bezeichnung	Material-Nr.
1	Nabe gebohrt	
	98x4/M12x1,5	1311067
	100x4/M12x1,5	381587
	108x4/M12x1,5	690196
2	Lager 30203 DIN 720	700761
3	Scheibe A17 DIN 125	700625
4	Splint 3,2x25 DIN 94	702797
5	Kronenmutter M16x1,5 DIN 937	700754
6	Verschlußkappe	2381250003
7	Lager 30205 DIN 720	700762
8	Wellendichtring AS 30x52x7NB	700777
9	Radschraube	
	M12x1,5 Kegel	2081670018
	M12x1,5 Kugel	2081670020

Pos.	Bezeichnung	Material-Nr.

Erstellt	ETI-Nummer	geändert	Änderungs-Nr.	Änderungsgrund	Revisons-Nr.
18.11.97	811240_de	05.10.2009	FREIGABE		A