Seilwinde Typ 900 WGF

ETI- Nr. 811236 (Bitte bei Bestellung angeben)

AL-KO Ersatzteile

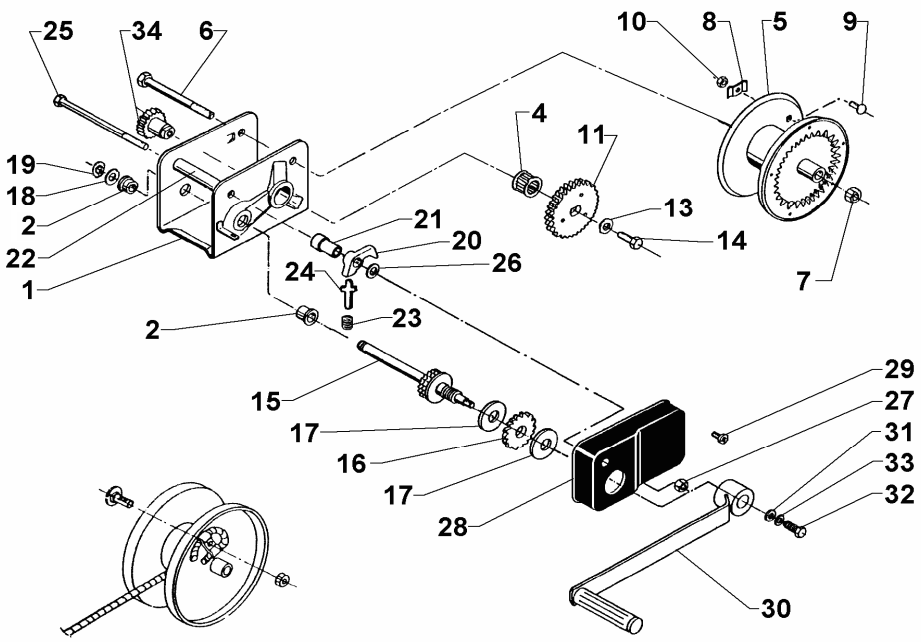

Pos.	Bezeichnung	Material-Nr.
1	Gehäuse kpl.	kein Ersatzteil
2	Lagerbuchse	352474
4	Nadellager	700837
5	Seiltrommel kpl.	352007
6	Skt.- Schraube M12x125 DIN 931	352431
7	Mu Sich.- BIW M12	371932
8	Seilklemme	352015
9	Flachrundschraube 6x16 DIN 603	700799
10	Skt.- Mutter M6 DIN 934	700107
11	Zahnrad kpl.	352021
12	Vorgelegeritzel	352018
13	Scheibe 11 DIN 1440	352111
14	Skt.- Schraube M10x16	703783
15	Antriebswelle	352024
16	Sperrad kpl.	352270
17	Bremsscheibe	352228
18	Stahlscheibe	352110
19	Sicherungsring 14x1 DIN 471	700001
20	Sperrklinke	352271
21	Distanzrohr	352473
22	Distanzrohr	352508
23	Druckfeder	352299
24	Federhalteblech	352232
25	Skt.- Schraube M10x165 DIN 931	703329
26	Scheibe A10,5 DIN 125	702002

Pos.	Bezeichnung	Material-Nr.
27	Mu Sich.- BIW M10	375724
28	Getriebeverkleidung	352670
29	Linsenkopfschraube 5x8	359819
30	Kurbel kpl.	352041
31	Scheibe 11 DIN 1440	352111
32	Skt.- Schraube M10x16	703783
33	Sperrkantring	352560
34	Vorlegeritzel	352018

Erstellt	ETI-Nummer	geändert	Änderungs-Nr.	Änderungsgrund	Revisons-Nr.
09.12.99	811236_de	02.10.2009	FREIGABE		A